ГАБАРИТНЫЕ И ПРИСОЕДЖИНИТЕЛЬНЫЕ РАЗМЕРЫ

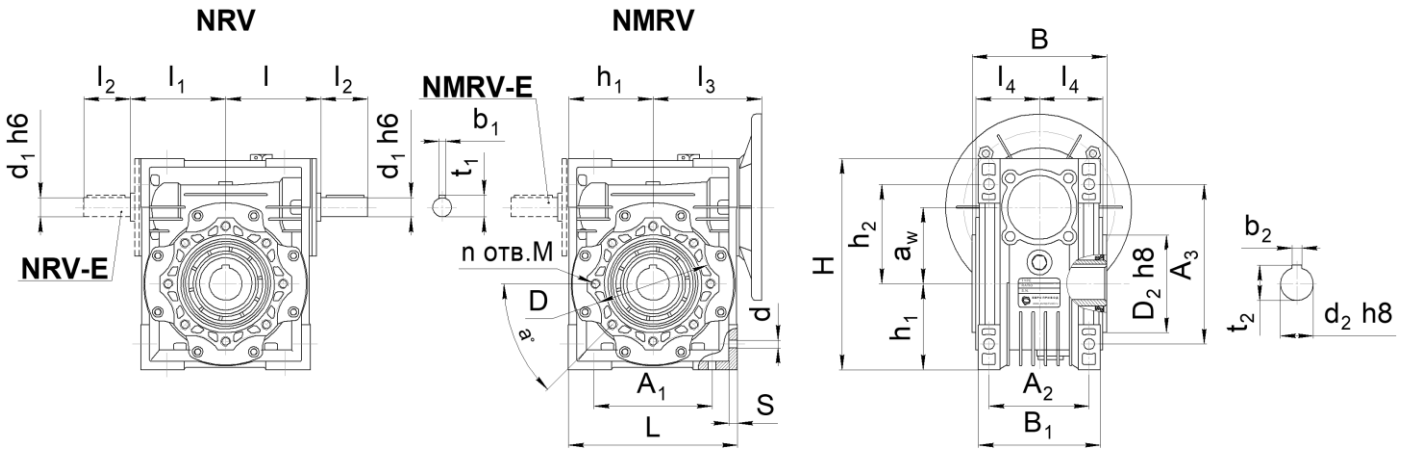

Габарит	a_w	L	B	H	A_1	A_2	A_3	d	S	B_1	h_1	h_2
090	90	206	140	238	140	100	172	13	11	130	103	102

Габарит	d_1	b_1	t_1	l	l_1	l_2	l_3	l_4	a	D	n отв.M	D_2	d_2	b_2	t_2	Масса
090	24	8	27	125	108	50	130	67	45	130	8 отв. M10x18	110	35	10	38	13

РАЗМЕРЫ ПРИСОЕДИНИТЕЛЬНОГО ФЛАНЦА НА ВЫХОДНОМ ВАЛУ РЕДУКТОРА

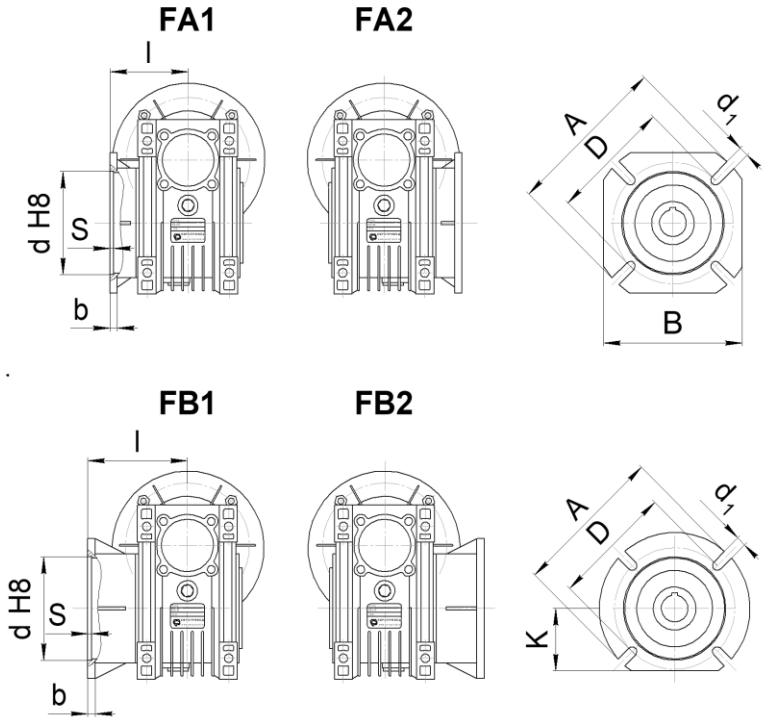

Габарит	l	d	D	b	S	d_1	A	B	K
090	111 / 122*	152 / 180*	175 / 215*	13 / 18*	6	14	210 / 250*	200	105

*** - размер указан для фланцев FB**

РАЗМЕРЫ ВЫХОДНЫХ ВАЛОВ

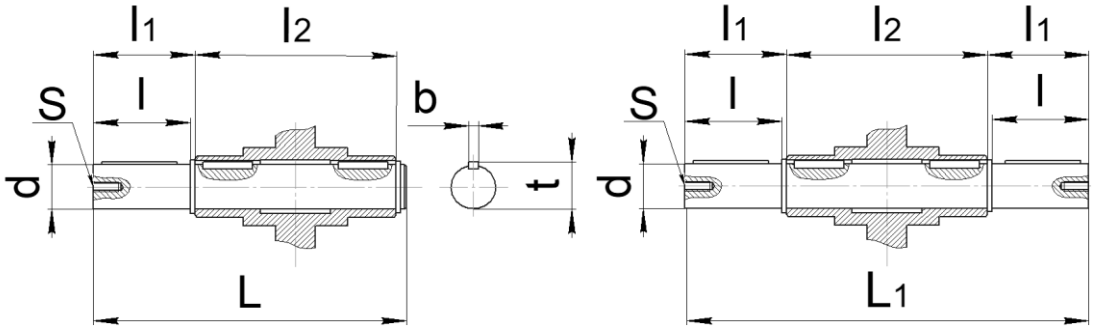

Односторонний выходной вал

Двусторонний выходной вал

Габарит	d h6	l	l_1	l_2	L	L_1	S	b	t
090	35	80	84,5	140	234	309	M12	10	38

РАЗМЕРЫ РЕАКТИВНЫХ ТЯГ

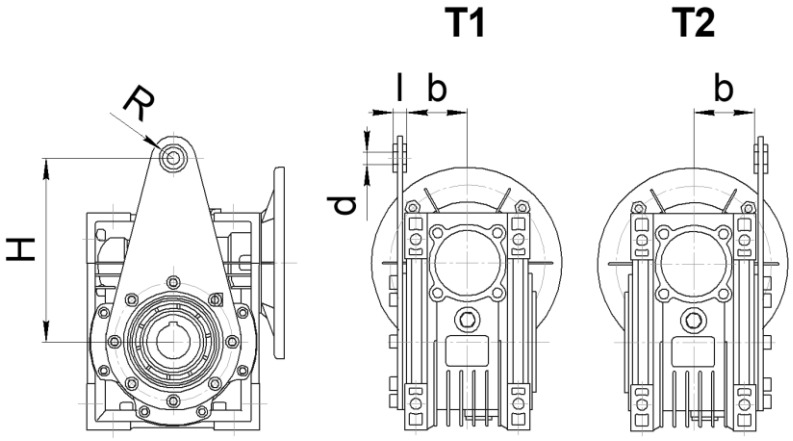

Габарит	H	l	b	d	R
090	200	25	57.5	20	30

РАЗМЕРЫ ПРИСОЕДИНИТЕЛЬНЫХ ФЛАНЦЕВ ПОД ДВИГАТЕЛЬ

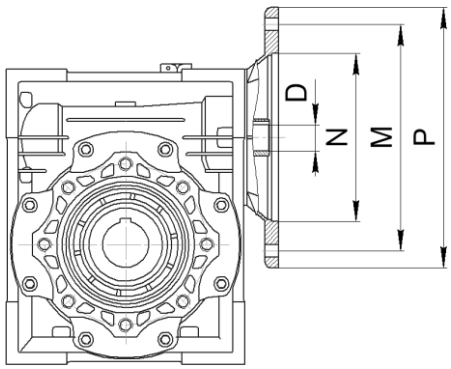

Размер	Фланец под электродвигатель													
	56B5	**56B14**	**63B5**	**63B14**	**71B5**	**71B14**	**80B5**	**80B14**	**90B5**	**90B14**	**100B5 112B5**	**110B14 112B14**	**130B5**	**160B5**
P	120	80	140	90	160	105	200	120	200	140	250	160	300	350
M	100	65	115	75	130	85	165	100	165	115	215	130	265	300
N	80	50	95	60	110	70	130	80	130	95	180	110	230	250
D	уточнить у специалиста завода													
Габарит	**Совместимость**													
090							+	+	+	+	+	+		