ГАБАРИТНЫЕ И ПРИСОЕДЖИНИТЕЛЬНЫЕ РАЗМЕРЫ

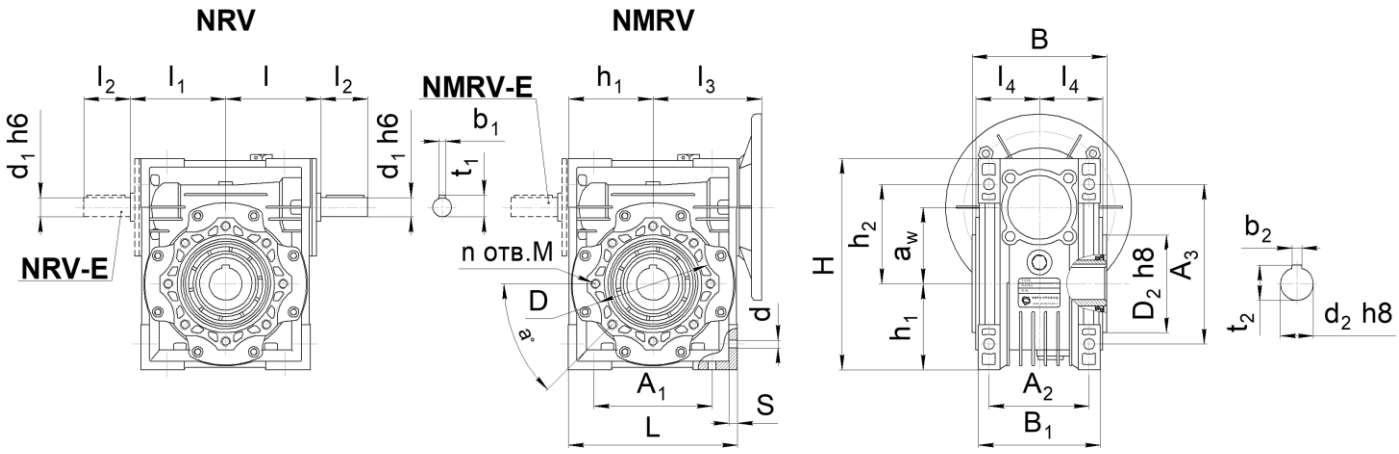


| Габарит | $a_w$ | L | B | H | $A_1$ | $A_2$ | $A_3$ | d | S | $B_1$ | $h_1$ | $h_2$ |
|---|---|---|---|---|---|---|---|---|---|---|---|---|
| **110** | 110 | 252 | 155 | 295 | 170 | 115 | 210 | 14 | 15 | 144 | 127,5 | 125 |

| Габарит | $d_1$ | $b_1$ | $t_1$ | l | $l_1$ | $l_2$ | $l_3$ | $l_4$ | a | D | n отв.M | $D_2$ | $d_2$ | $b_2$ | $t_2$ | Масса |
|---|---|---|---|---|---|---|---|---|---|---|---|---|---|---|---|---|
| **110** | 28 | 8 | 31 | 142 | 135 | 60 | 160 | 74 | 45 | 165 | 8 отв. M10x18 | 130 | 42 | 12 | 45 | 35 |

**РАЗМЕРЫ ПРИСОЕДИНИТЕЛЬНОГО ФЛАНЦА НА ВЫХОДНОМ ВАЛУ РЕДУКТОРА**

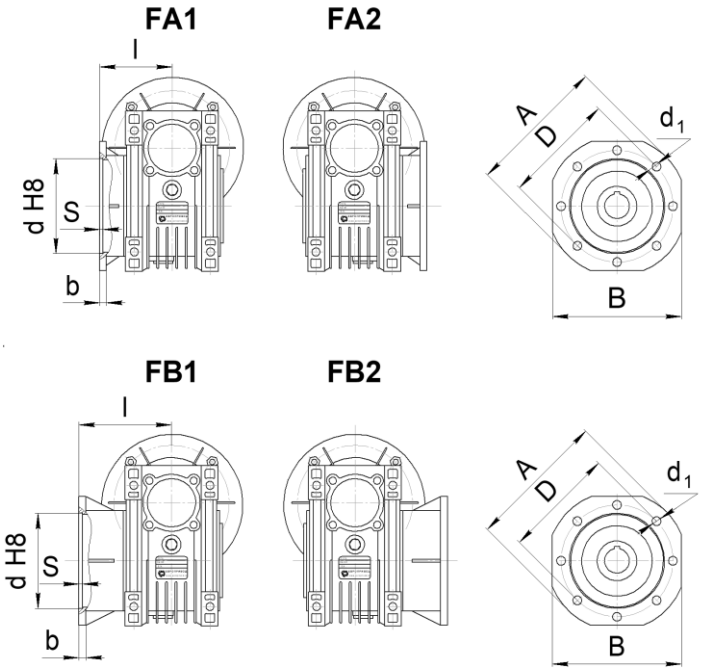


| Габарит | l | d | D | b | S | $d_1$ | A | B | K |
|---|---|---|---|---|---|---|---|---|---|
| **110** | 131 / 180* | 170 / 170* | 230 / 230* | 15 | 6 | 14 | 280 / 280* | 260 / 260* | |

*** - размер указан для фланцев FB**

## РАЗМЕРЫ ВЫХОДНЫХ ВАЛОВ

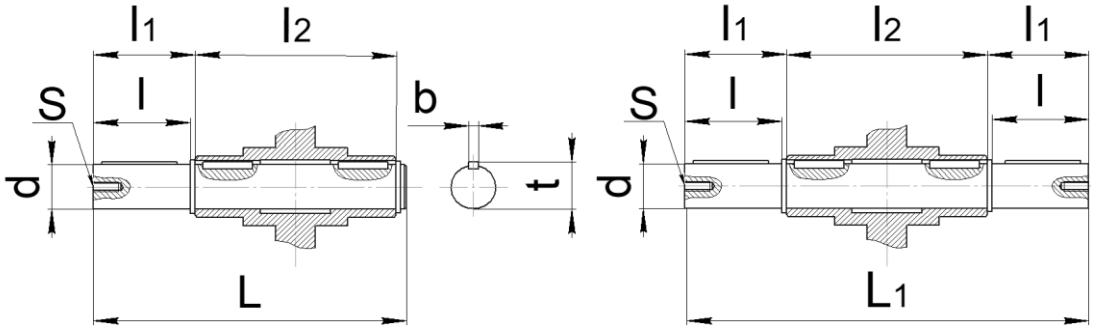


Односторонний выходной вал

Двусторонний выходной вал

| Габарит | d h6 | l | $l_1$ | $l_2$ | L | $L_1$ | S | b | t |
|---|---|---|---|---|---|---|---|---|---|
| **110** | 42 | 80 | 84,5 | 155 | 249 | 324 | M16 | 12 | 45 |

## РАЗМЕРЫ РЕАКТИВНЫХ ТЯГ

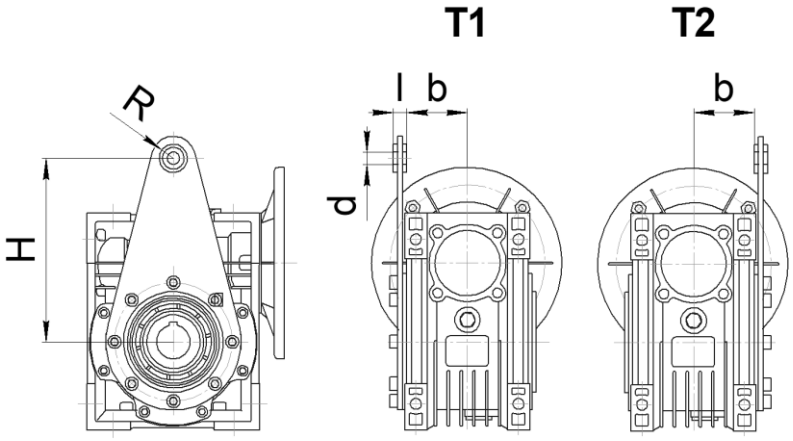


| Габарит | H | l | b | d | R |
|---|---|---|---|---|---|
| **110** | 250 | 30 | 62 | 25 | 35 |

## РАЗМЕРЫ ПРИСОЕДИНИТЕЛЬНЫХ ФЛАНЦЕВ ПОД ДВИГАТЕЛЬ

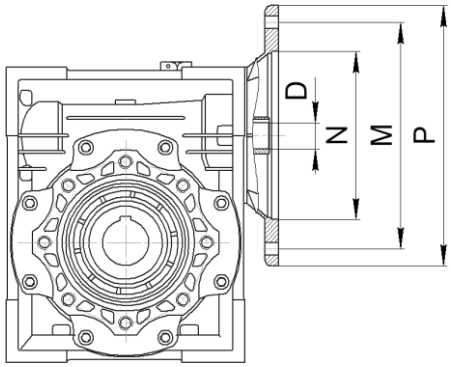


| Размер | Фланец под электродвигатель | | | | | | | | | | | | | |
|---|---|---|---|---|---|---|---|---|---|---|---|---|---|---|
| | **56B5** | **56B14** | **63B5** | **63B14** | **71B5** | **71B14** | **80B5** | **80B14** | **90B5** | **90B14** | **100B5 112B5** | **110B14 112B14** | **130B5** | **160B5** |
| **P** | 120 | 80 | 140 | 90 | 160 | 105 | 200 | 120 | 200 | 140 | 250 | 160 | 300 | 350 |
| **M** | 100 | 65 | 115 | 75 | 130 | 85 | 165 | 100 | 165 | 115 | 215 | 130 | 265 | 300 |
| **N** | 80 | 50 | 95 | 60 | 110 | 70 | 130 | 80 | 130 | 95 | 180 | 110 | 230 | 250 |
| **D** | уточнить у специалиста завода | | | | | | | | | | | | | |
| **Габарит** | **Совместимость** | | | | | | | | | | | | | |
| **110** | | | | | | | + | | + | | + | | + | |