ГАБАРИТНЫЕ И ПРИСОЕДЖИНИТЕЛЬНЫЕ РАЗМЕРЫ

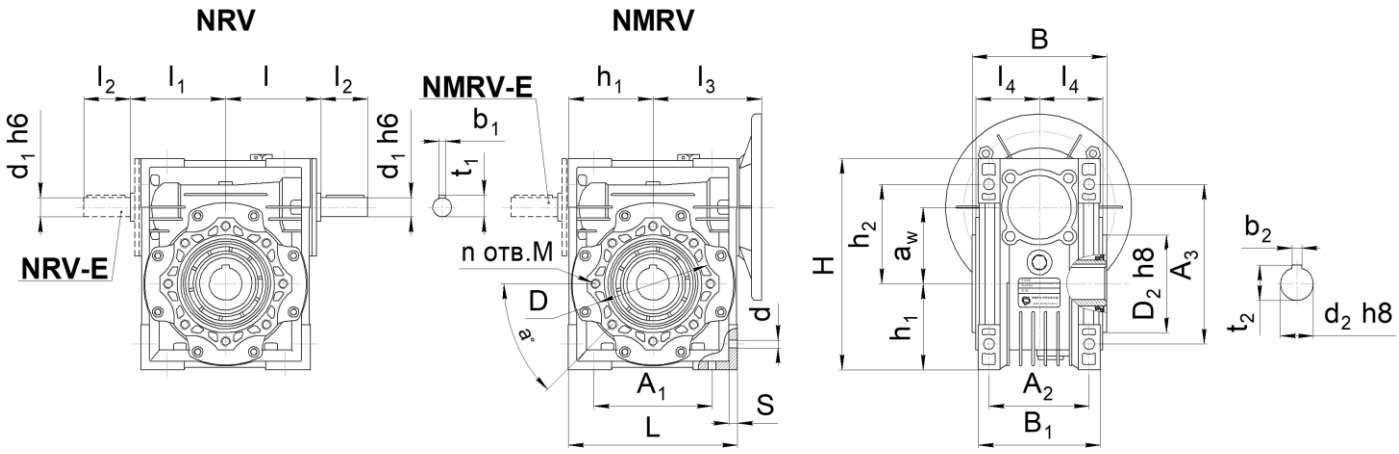

Габарит	a_w	L	B	H	A_1	A_2	A_3	d	S	B_1	h_1	h_2
130	130	292	170	335	200	120	240	16	15	155	147,5	140

Габарит	d_1	b_1	t_1	l	l_1	l_2	l_3	l_4	a	D	n отв.M	D_2	d_2	b_2	t_2	Масса
130	30	8	33	162	155	80	180	81	45	215	8 отв. M12x21	180	45	14	49	48

РАЗМЕРЫ ПРИСОЕДИНИТЕЛЬНОГО ФЛАНЦА НА ВЫХОДНОМ ВАЛУ РЕДУКТОРА

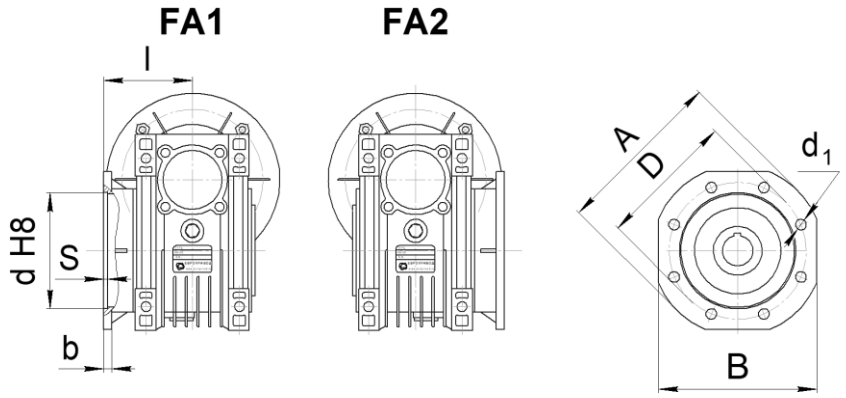

Габарит	l	d	D	b	S	d_1	A	B	K
130	140	180	255	15	6	16	320	290	

РАЗМЕРЫ ВЫХОДНЫХ ВАЛОВ

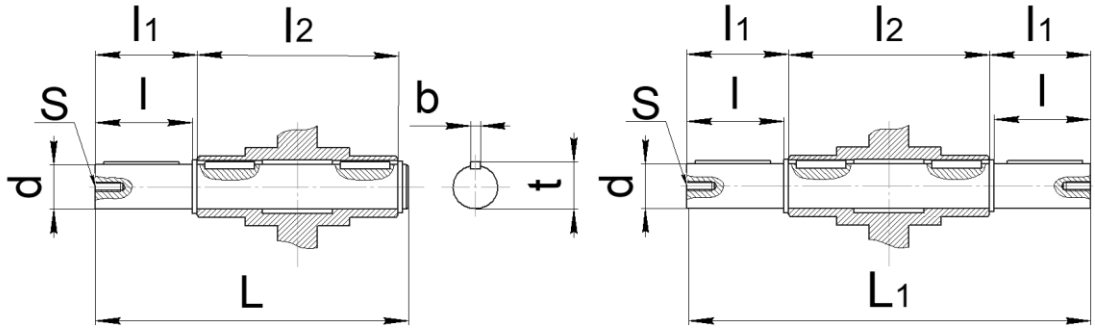

Односторонний выходной вал

Двусторонний выходной вал

Габарит	d h6	l	l_1	l_2	L	L_1	S	b	t
130	45	80	85	170	265	340	M16	14	48.5

РАЗМЕРЫ РЕАКТИВНЫХ ТЯГ

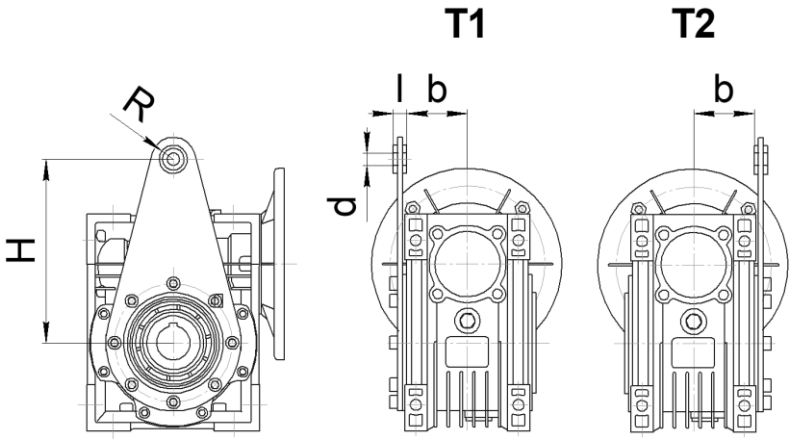

Габарит	H	l	b	d	R
130	250	30	69	25	35

РАЗМЕРЫ ПРИСОЕДИНИТЕЛЬНЫХ ФЛАНЦЕВ ПОД ДВИГАТЕЛЬ

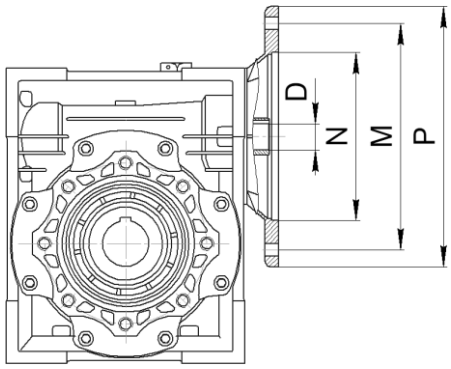

Размер	Фланец под электродвигатель													
	56B5	56B14	63B5	63B14	71B5	71B14	80B5	80B14	90B5	90B14	100B5 112B5	110B14 112B14	130B5	160B5
P	120	80	140	90	160	105	200	120	200	140	250	160	300	350
M	100	65	115	75	130	85	165	100	165	115	215	130	265	300
N	80	50	95	60	110	70	130	80	130	95	180	110	230	250
D	уточнить у специалиста завода													
Габарит	Совместимость													
130									+		+		+	