ГАБАРИТНЫЕ И ПРИСОЕДИНИТЕЛЬНЫЕ РАЗМЕРЫ

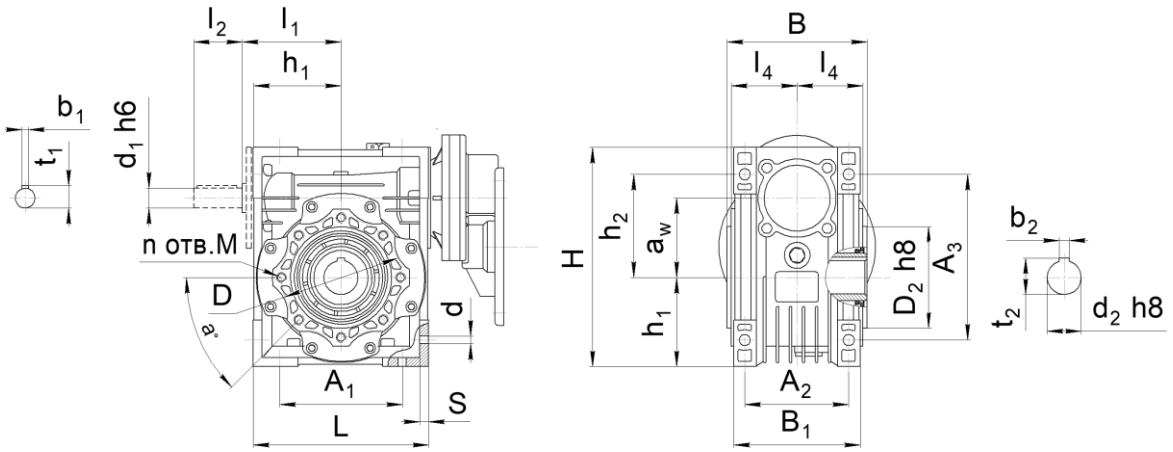

Габарит	a_w	L	B	H	A_1	A_2	A_3	d	S	B_1	h_1	h_2
040	40	100	78	122	70	60	90	7	6,5	71	50	55

Габарит	d_1	b_1	t_1	l_1	l_2	l_4	a	D	n отв.M	D_2	d_2	b_2	t_2	Масса
040	11	4	13	53	23	36,5	45	75	4 отв. M6x10	60	18	6	21	2,3

РАЗМЕРЫ ПРИСОЕДИНИТЕЛЬНЫХ ФЛАНЦЕВ ПОД ДВИГАТЕЛЬ

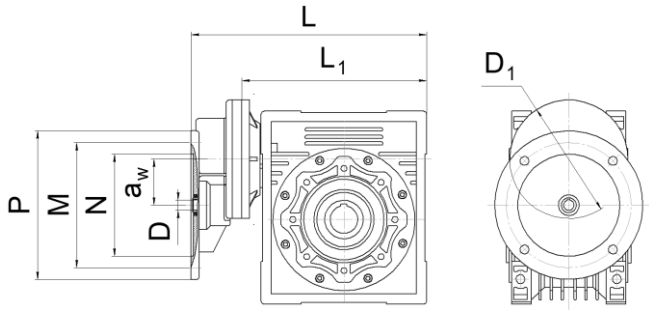

Габарит	L	L_1	PAM	P	M	N	D	a_w	D_1
PCRV 063/040	165	120	63B5	140	115	95	11	40	105

РАЗМЕРЫ ПРИСОЕДИНИТЕЛЬНОГО ФЛАНЦА НА ВЫХОДНОМ ВАЛУ РЕДУКТОРА

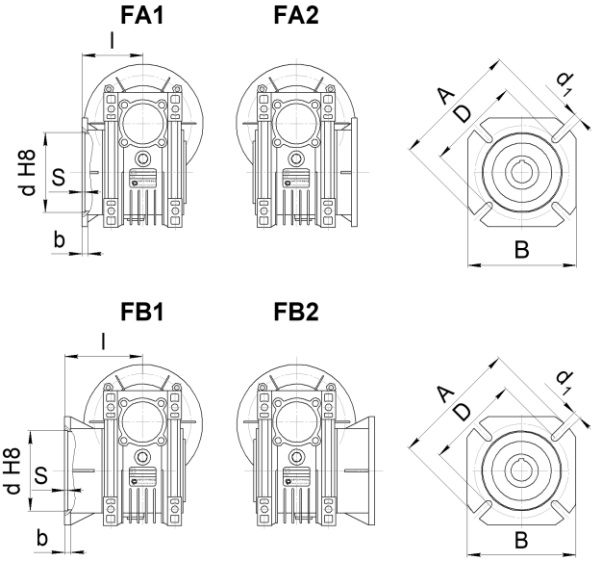

Габарит	l	d	D	b	S	d_1	A	B	K
040	67 / 97*	60 / 60*	80 / 80*	7	4	9	110 / 110*	95 / 95*	

*** - размер указан для фланцев FB**

РАЗМЕРЫ ВЫХОДНЫХ ВАЛОВ

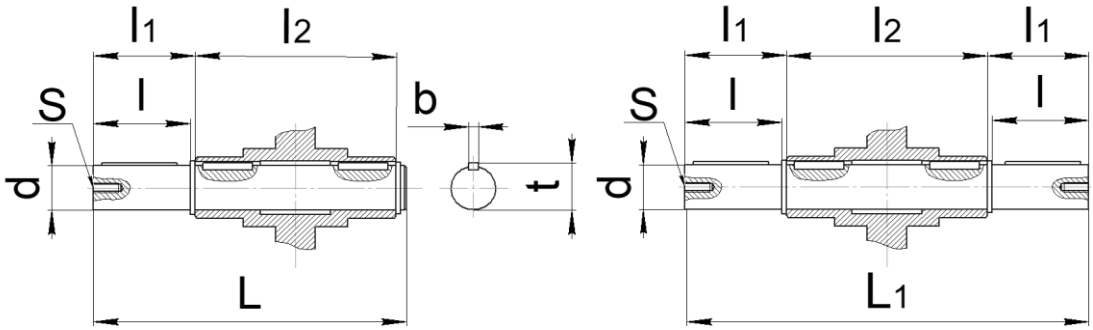

Односторонний выходной вал

Двусторонний выходной вал

Габарит	d h6	l	l_1	l_2	L	L_1	S	b	t
040	18	40	43	78	128	164	M6	6	20,5

РАЗМЕРЫ РЕАКТИВНЫХ ТЯГ

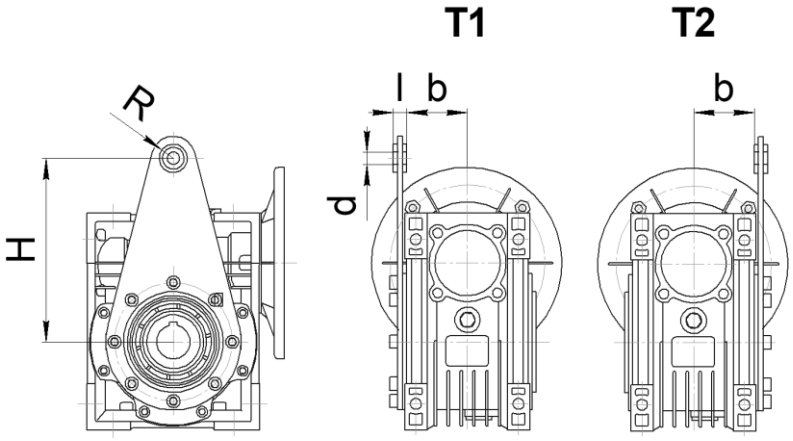

Габарит	H	l	b	d	R
040	100	14	31.5	10	18