ГАБАРИТНЫЕ И ПРИСОЕДЖИНИТЕЛЬНЫЕ РАЗМЕРЫ

R

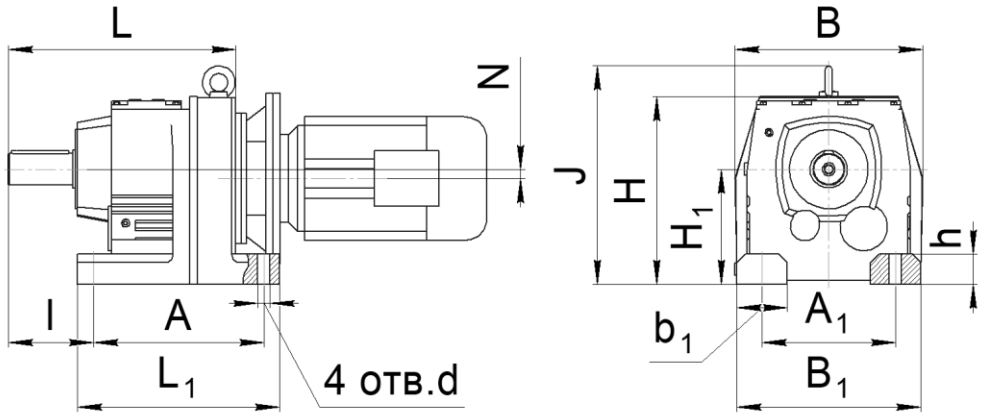

RF

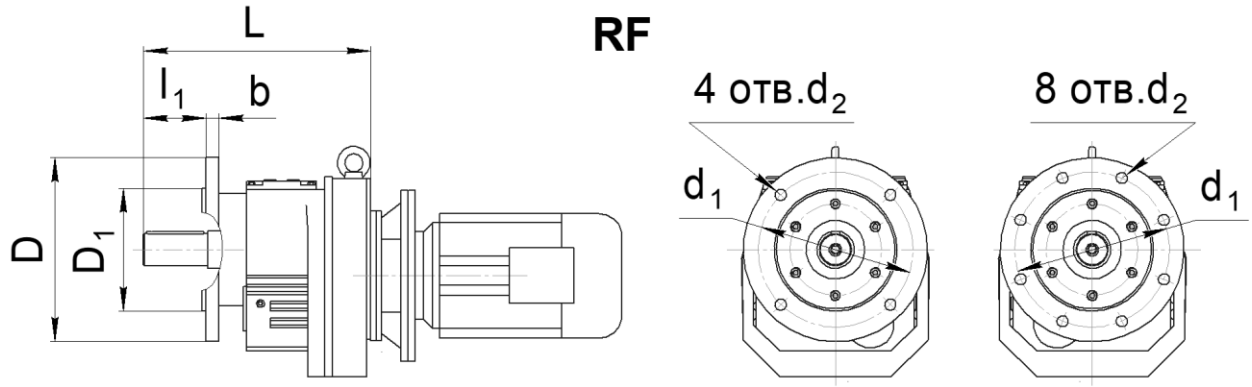

R..F

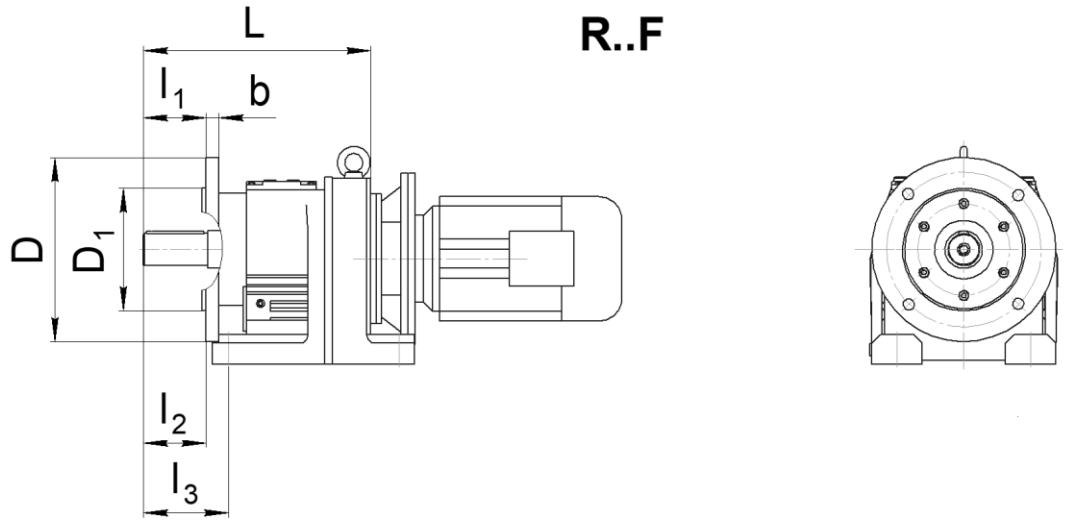

Габарит	L	L_1	B	B_1	H	H_1	A	A_1	N	h	l	l_2	l_3	b_1	J	n	d	d_1	d_2	D	D_1	l_1	b	Масса, кг
67	280	235	215	210	212	$130_{-0,5}$	195	150	20.7	30	100	80	115	60	243	4	14	165	4 отв.11	200	130j6	70	12	42,6
																		215	4 отв.13,5	250	180j6		15	

РАЗМЕРЫ ЦИЛИНДРИЧЕСКОГО ВЫХОДНОГО ВАЛА
F, FF

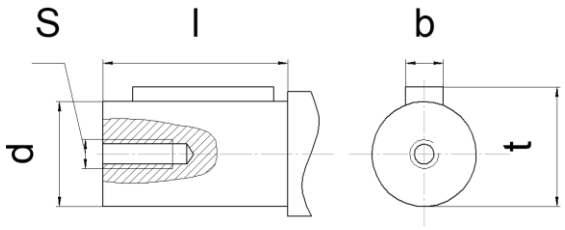

Габарит	l	d	S	b	t
67	70	35k6	M12	10	38

РАЗМЕР ПРИСОЕДИНИТЕЛЬНЫХ ФЛАНЦЕВ ДЛЯ ИСПОЛНЕНИЯ «РАМ»
(БЕЗ ЭЛЕКТРОДВИГАТЕЛЯ)

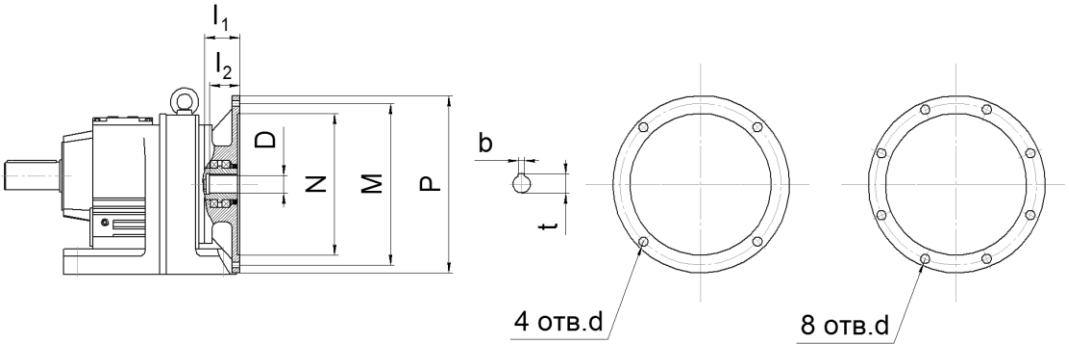

Размер	Фланец под электродвигатель											
	63B5	71B5	80B5	90B5	100B5 / 112B5	132B5	160B5	180B5	200B5	225B5	250B5	280B5
N	95	110	130	130	180	230	250	250	300	350	450	450
M	115	130	165	165	215	265	300	300	350	400	500	500
P	140	160	200	200	250	300	350	350	400	450	550	550
l_1	50	54	69	69	81	92	125	125	144	159	336	336
l_2	23	30	40	50	60	80	110	110	110	140	140	140
4 отв. d	M8	M8	M10	M10	M12	M12	M16	M16	M16	-	-	-
8 отв. d	-	-	-	-	-	-	-	-	-	M16	M16	M16
D	уточнить у специалистов завода											
t	уточнить у специалистов завода											
b	уточнить у специалистов завода											
Габарит	**Совместимость (* может выступать за габарит редуктора)**											
67	X	X	X	X	X*							

РАЗМЕРЫ ВХОДНОГО АДАПТЕРА ДЛЯ ИСПОЛНЕНИЯ «AD»
(ВХОДНОЙ ВАЛ ВМЕСТО ЭЛЕКТРОДВИГАТЕЛЯ)

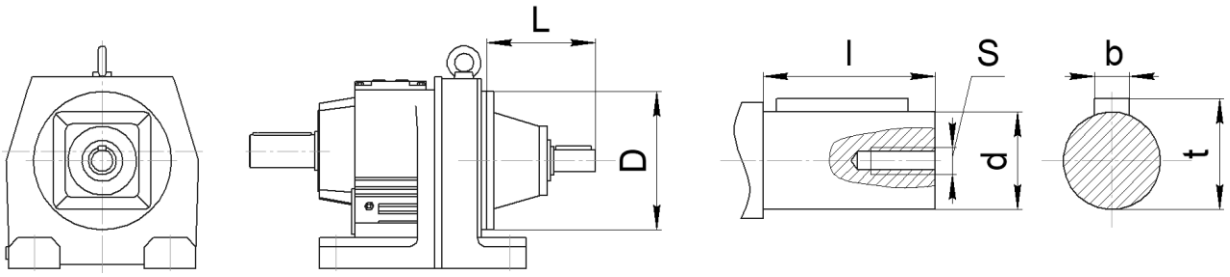

*** не использовать для монтажного положения М4**

Габарит		L	D	l	d	S	b	t
67	AD3	159	160	50	24	M8	8	27