ГАБАРИТНЫЕ И ПРИСОЕДИНИТЕЛЬНЫЕ РАЗМЕРЫ

S 37B масса 6 кг

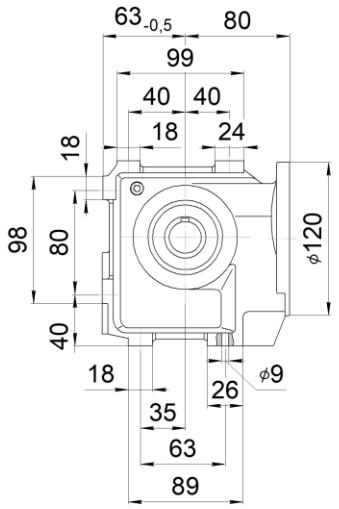

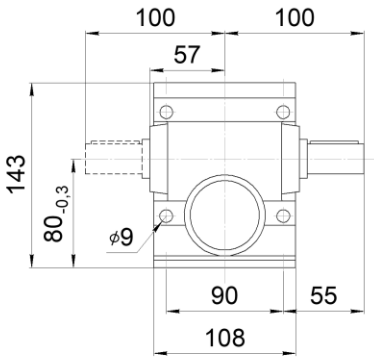

SA 37
SH 37

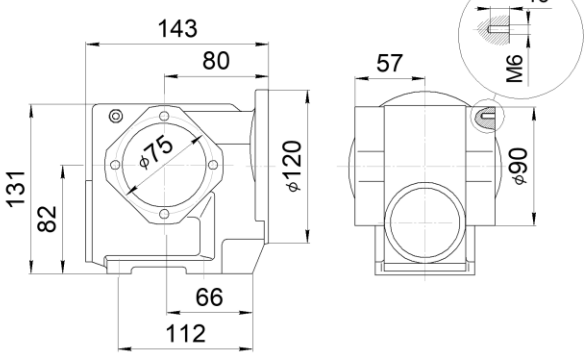

SAF 37
SHF 37

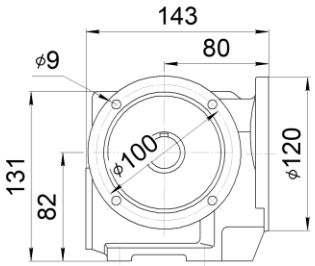

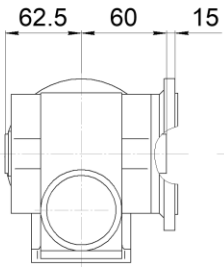

SF 37

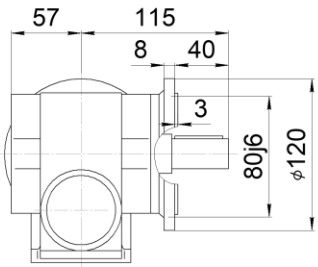

SAZ 37
SHZ 37

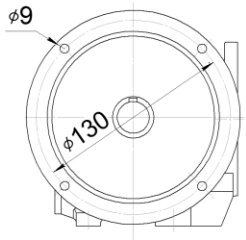

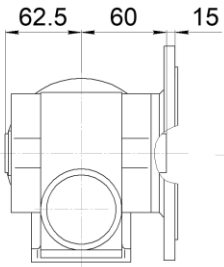

SZ 37

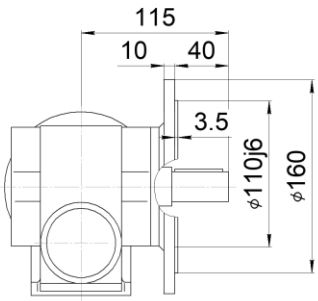

РАЗМЕРЫ ЦИЛИНДРИЧЕСКОГО ВЫХОДНОГО ВАЛА
S, SF, SZ

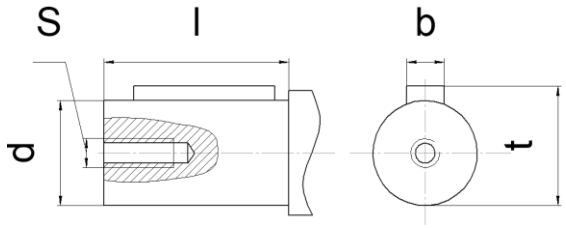

Габарит	l	d	S	b	t
37	40	20k6	M6 x 16	6	22.5

РАЗМЕРЫ ПОЛОГО ВЫХОДНОГО ВАЛА СО ШПОНОЧНЫМ ПАЗОМ
SA, SAF, SAZ

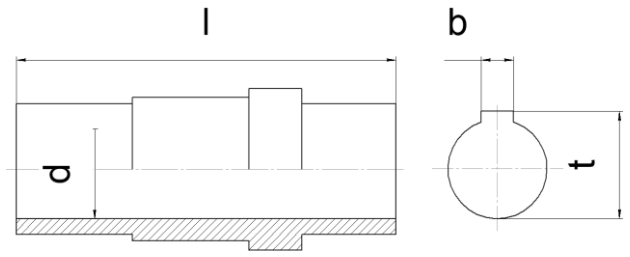

Габарит	l	d	b	t
37	120	20H7	6	22.8

РАЗМЕРЫ ПОЛОГО ГЛАДКОГО ВЫХОДНОГО ВАЛА СО СТЯЖНОЙ МУФТОЙ
SH, SHF, SHZ

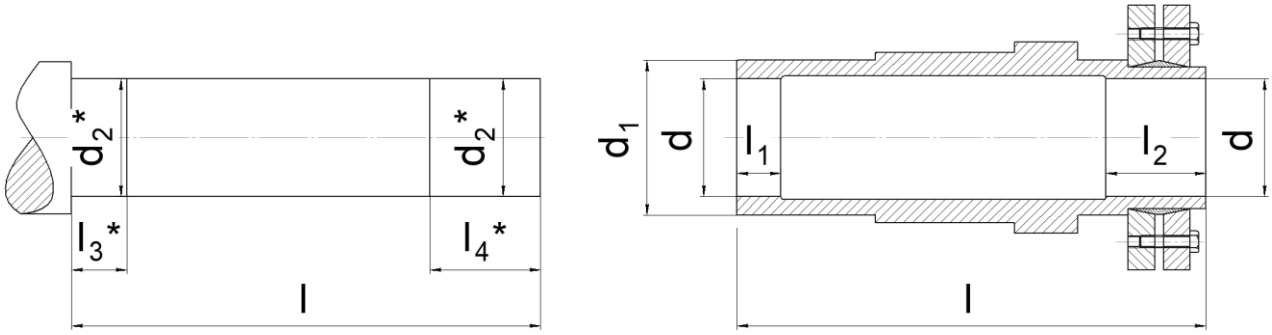

Габарит	l	l1	l2	d	d1	d2*	l3*	l4*
37	139	18	24	20H7	35	20h6	23	29

* размер для справок, в комплект поставки вал не входит

РАЗМЕРЫ РЕАКТИВНОЙ ТЯГИ

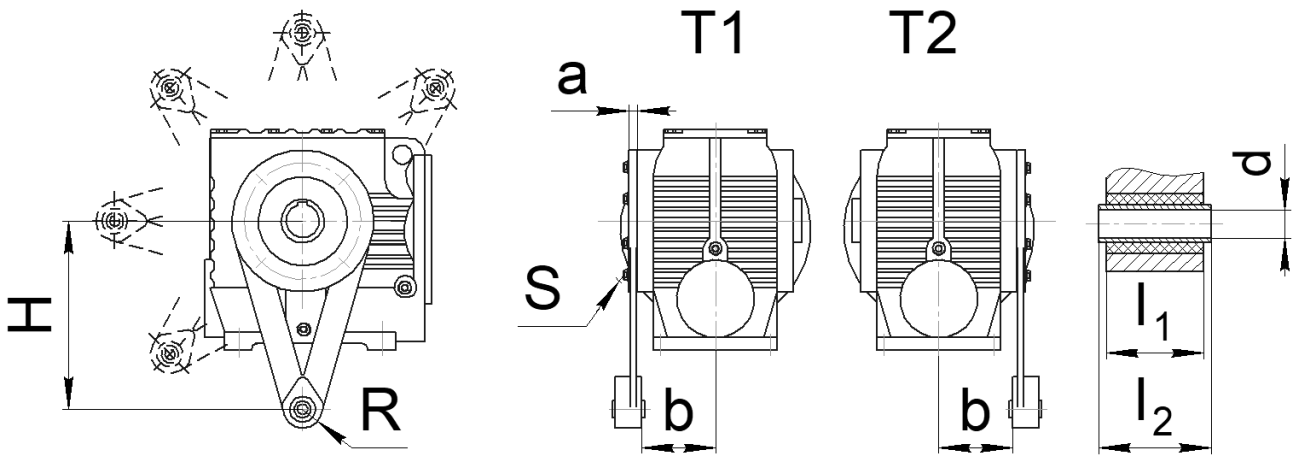

Габарит	a	b	H	R	S	l_1	l_2	d
37	10	47	100	21	M6x16	31	$36_{-0,3}$	10,4±0,1

РАЗМЕР ПРИСОЕДИНИТЕЛЬНЫХ ФЛАНЦЕВ ДЛЯ ИСПОЛНЕНИЯ «РАМ» (БЕЗ ЭЛЕКТРОДВИГАТЕЛЯ)

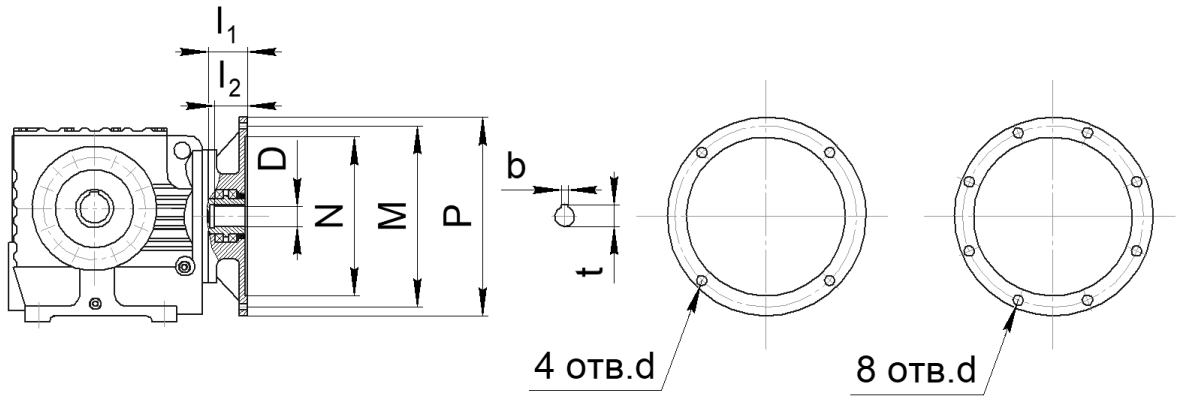

Размер	Фланец под электродвигатель									
	63B5	71B5	80B5	90B5	100B5 112B5	132B5	160B5	180B5	200B5	225B5
N	95	110	130	130	180	230	250	250	300	350
M	115	130	165	165	215	265	300	300	350	400
P	140	160	200	200	250	300	350	350	400	450
l_1	50	54	69	69	81	92	125	125	144	159
l_2	23	30	40	50	60	80	110	110	110	140
4 отв. d	M8	M8	M10	M10	M12	M12	M16	M16	M16	-
8 отв. d	-	-	-	-	-	-	-	-	-	M16
D	уточнить у специалистов завода									
t	уточнить у специалистов завода									
b	уточнить у специалистов завода									
Габарит	Совместимость (* может выступать за габарит редуктора)									
37	X	X*	X*							

РАЗМЕРЫ ВХОДНОГО АДАПТЕРА ДЛЯ ИСПОЛНЕНИЯ «AD» (ВХОДНОЙ ВАЛ ВМЕСТО ЭЛЕКТРОДВИГАТЕЛЯ)

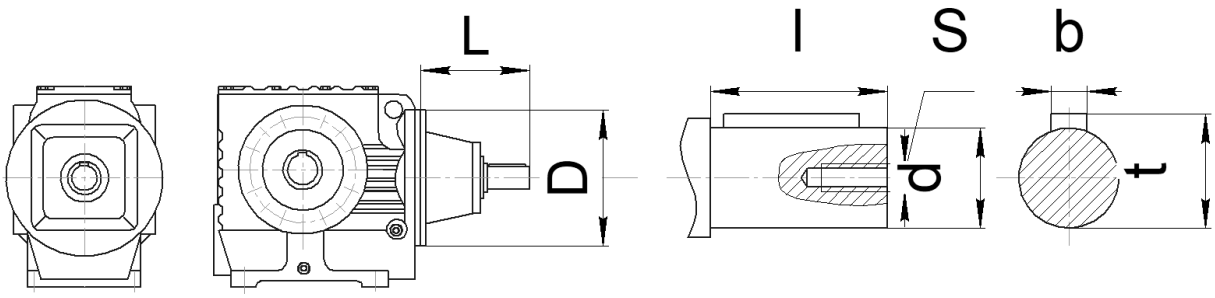

*** не использовать для монтажного положения M4**

Габарит		L	D	l	d	S	b	t
37	AD1	102	120	40	16	M5	5	18
	AD2	130		40	19	M6	6	21,5