ГАБАРИТНЫЕ И ПРИСОЕДИНИТЕЛЬНЫЕ РАЗМЕРЫ

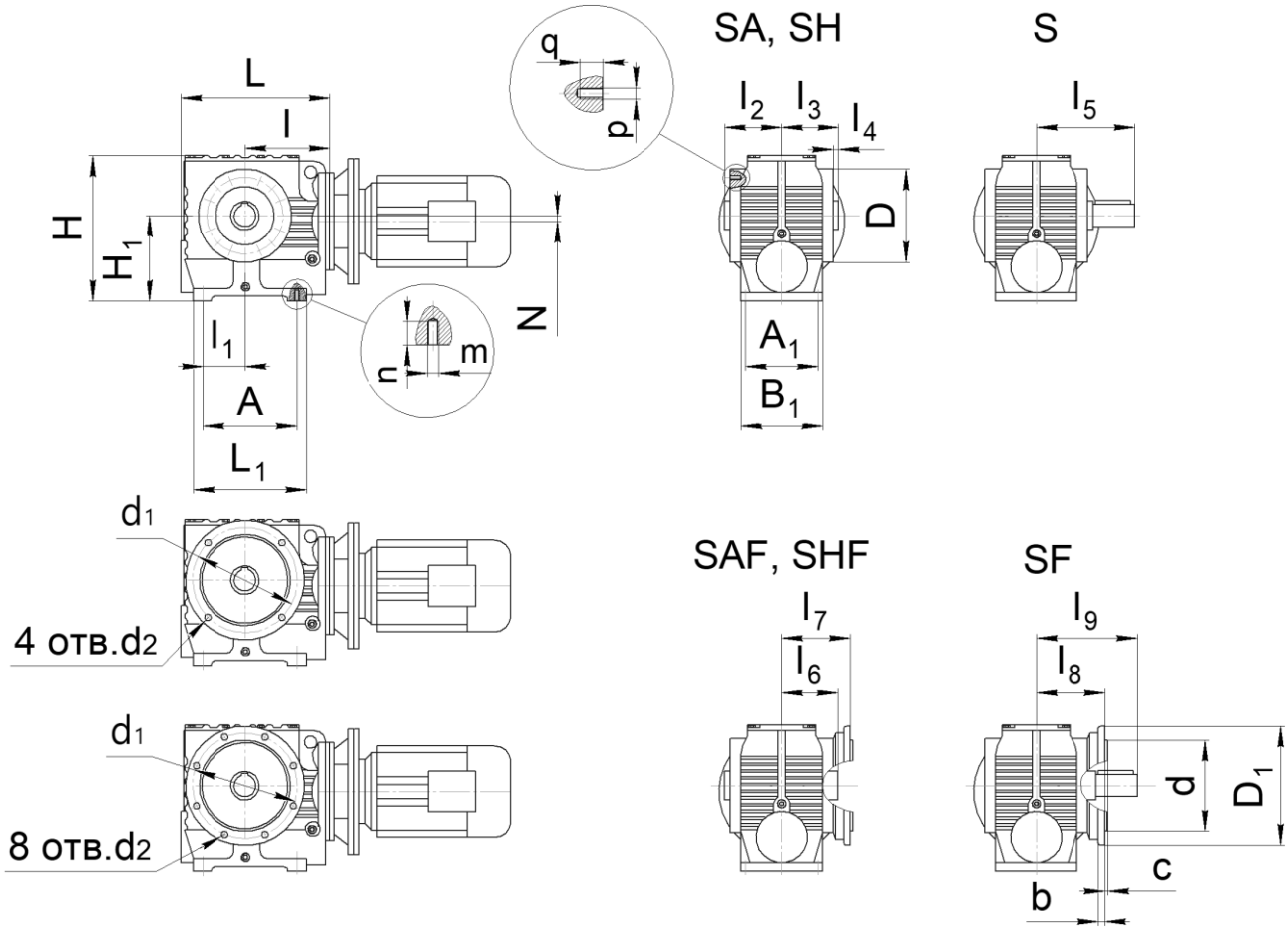

Габарит	A	A_1	B_1	D	D_1	d	b	c	d_1	4 отв. d_2	8 отв. d_2	m x n	p x q	Масса, кг
57	117	60	100	120	200	130j6	12	3.5	165	11	-	M10 x 20	M8 x 12	14

Габарит	H	H_1		L	L_1	l	l_1	l_2	l_3	l_4	l_5	l_6	l_7	l_8	l_9	N
57	189	112		187	146	107	58,5	78	75	3		75	100	100	160	20

ГАБАРИТНЫЕ И ПРИСОЕДИНИТЕЛЬНЫЕ РАЗМЕРЫ

S...B

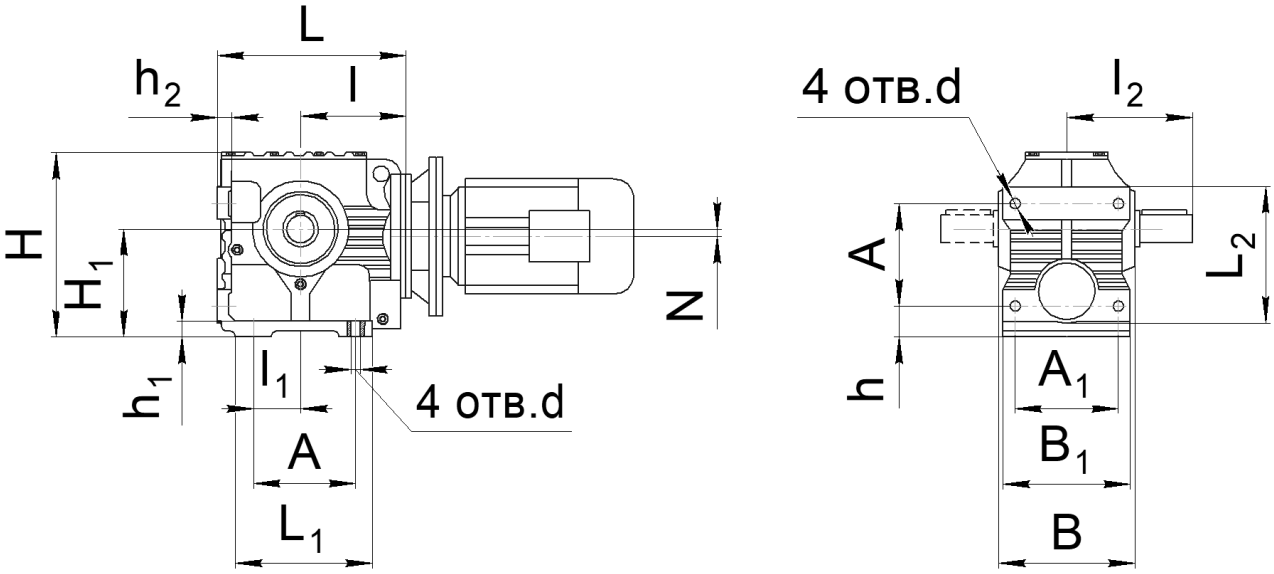

Габарит	L	L_1	L_2	l	l_1	l_2	A	A_1	B	B_1	d	H	H_1	h	h_1	h_2	N	Масса, кг
57B	187	130	130	107	45	134	100	110	142	136	11	189	$112_{-0.5}$	35	15	12	20	14

РАСПОЛОЖЕНИЕ КРЕПЕЖНЫХ ОТВЕРСТИЙ НА ВЫХОДНОМ ВАЛУ
S, SA, SV, SH

57

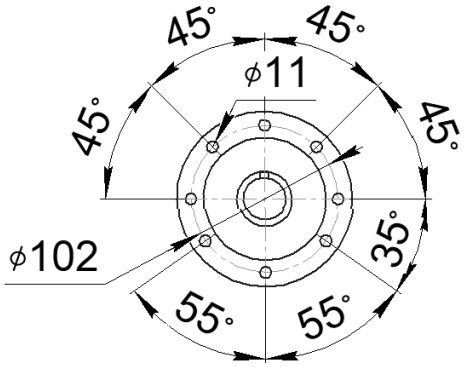

РАЗМЕРЫ ЦИЛИНДРИЧЕСКОГО ВЫХОДНОГО ВАЛА
S, SF, SZ

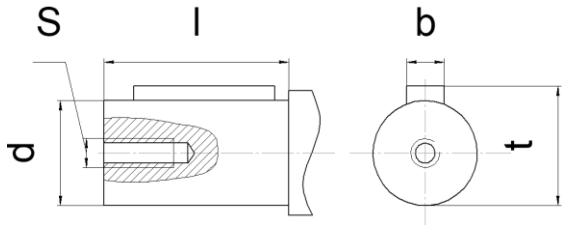

Габарит	l	d	S	b	t
57	60	30k6	M10 x 30	8	33

РАЗМЕРЫ ПОЛОГО ВЫХОДНОГО ВАЛА СО ШПОНОЧНЫМ ПАЗОМ
SA, SAF, SAZ

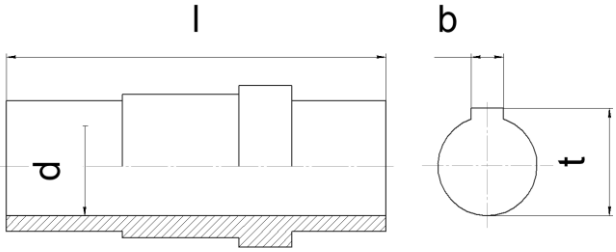

Габарит	l	d	b	t
57	150	30H7	10	38,3

РАЗМЕРЫ ПОЛОГО ГЛАДКОГО ВЫХОДНОГО ВАЛА СО СТЯЖНОЙ МУФТОЙ
SH, SHF, SHZ

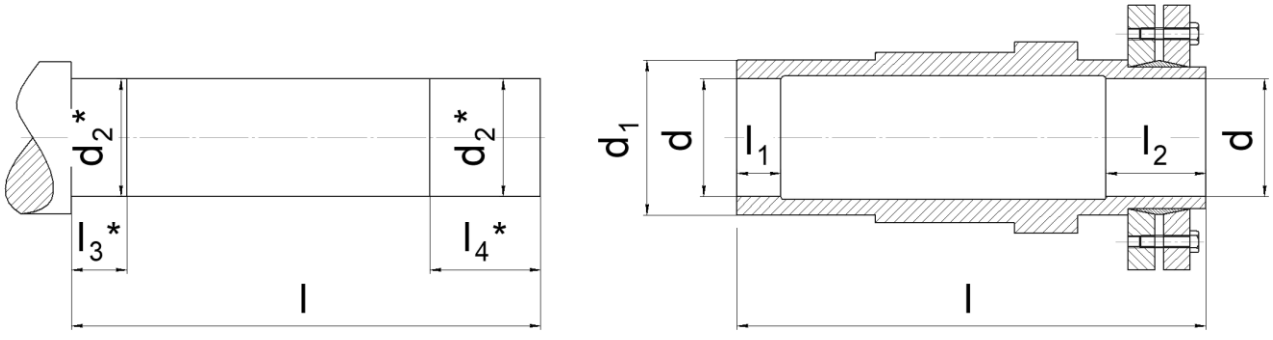

Габарит	l	l1	l2	d	d1	d2*	l3*	l4*
57	177	20	32	35H7	50	35h7	37	25

* размер для справок, в комплект поставки вал не входит

РАЗМЕРЫ ВЫХОДНОГО ФЛАНЦА РЕДУКТОРА SAZ, SVZ

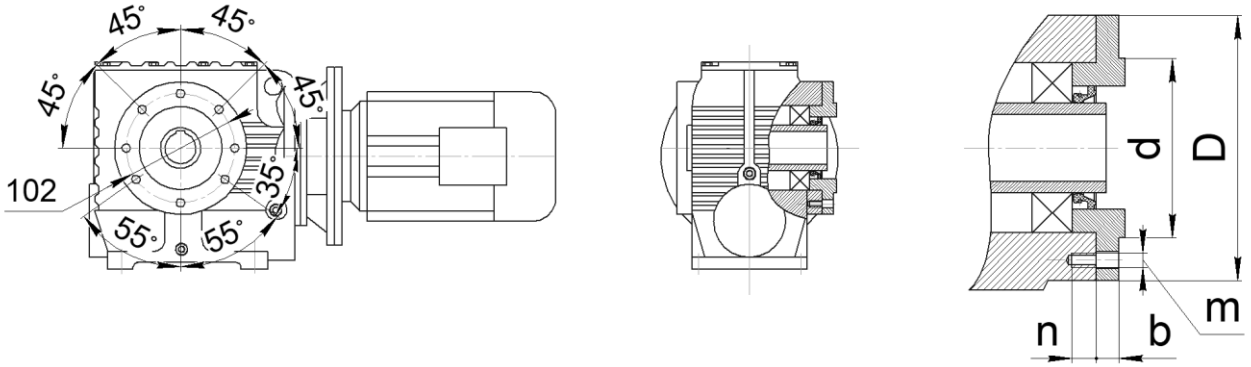

Габарит	d	D	b	n	m
57	80j6	120	11	12	M8

РАЗМЕРЫ РЕАКТИВНОЙ ТЯГИ

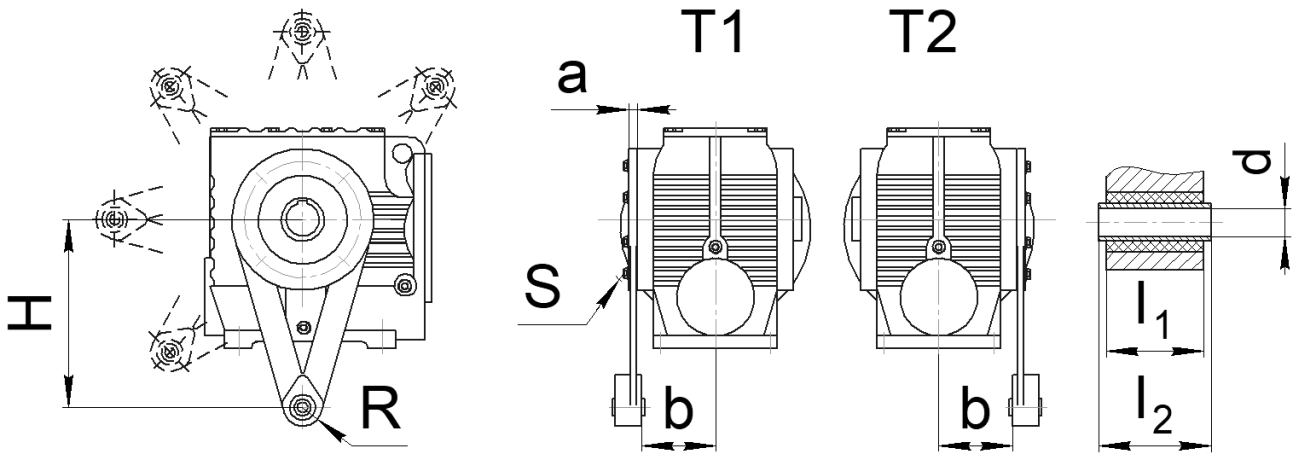

Габарит	a	b	H	R	S	l_1	l_2	d
57	15	59,5	160	21	M8x25	31	$36_{-0,3}$	10,4±0,1

РАЗМЕР ПРИСОЕДИНИТЕЛЬНЫХ ФЛАНЦЕВ ДЛЯ ИСПОЛНЕНИЯ «РАМ» (БЕЗ ЭЛЕКТРОДВИГАТЕЛЯ)

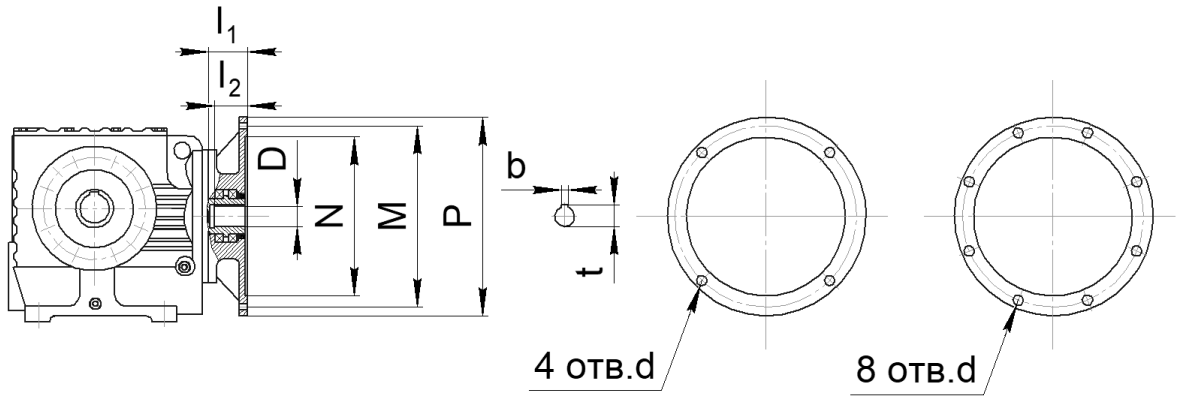

Размер	Фланец под электродвигатель									
	63B5	71B5	80B5	90B5	100B5 112B5	132B5	160B5	180B5	200B5	225B5
N	95	110	130	130	180	230	250	250	300	350
M	115	130	165	165	215	265	300	300	350	400
P	140	160	200	200	250	300	350	350	400	450
l_1	50	54	69	69	81	92	125	125	144	159
l_2	23	30	40	50	60	80	110	110	110	140
4 отв. d	M8	M8	M10	M10	M12	M12	M16	M16	M16	-
8 отв. d	-	-	-	-	-	-	-	-	-	M16
D	уточнить у специалистов завода									
t	уточнить у специалистов завода									
b	уточнить у специалистов завода									
Габарит	Совместимость (* может выступать за габарит редуктора)									
57	X	X*	X*							

РАЗМЕРЫ ВХОДНОГО АДАПТЕРА ДЛЯ ИСПОЛНЕНИЯ «AD» (ВХОДНОЙ ВАЛ ВМЕСТО ЭЛЕКТРОДВИГАТЕЛЯ)

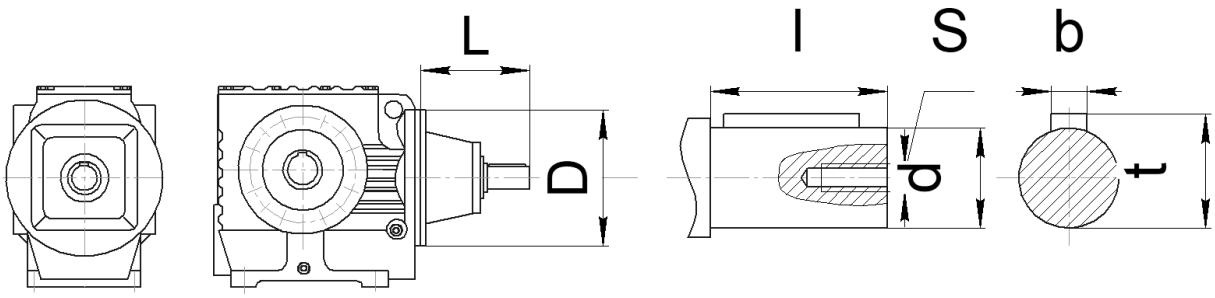

*** не использовать для монтажного положения M4**

Габарит		L	D	l	d	S	b	t
57	AD1	102	120	40	16	M5	5	18
	AD2	130		40	19	M6	6	21,5