ГАБАРИТНЫЕ И ПРИСОЕДИНИТЕЛЬНЫЕ РАЗМЕРЫ

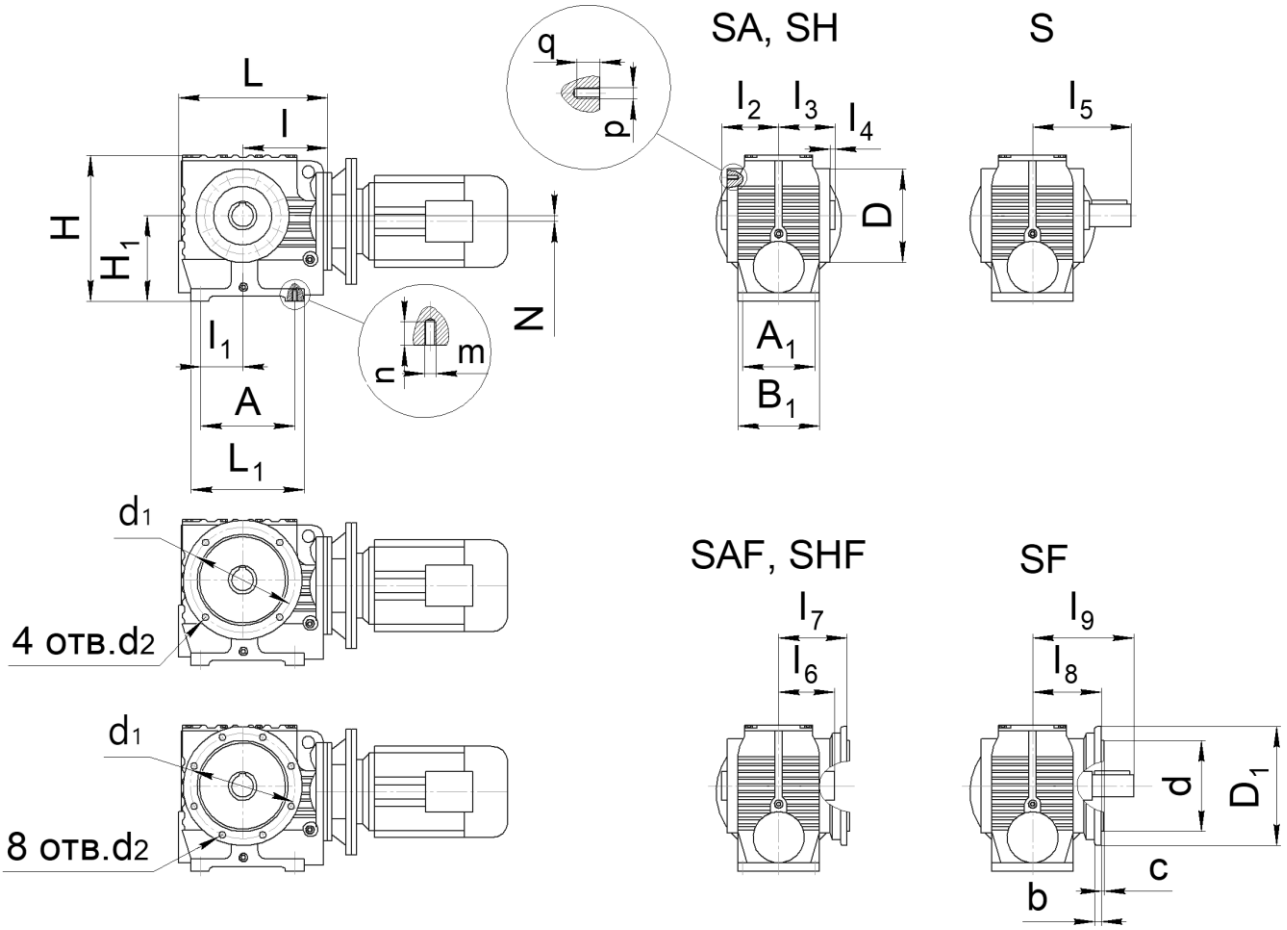

Габарит	A	A_1	B_1	D	D_1	d	b	c	d_1	4 отв. d_2	8 отв. d_2	m x n	p x q	Масса, кг
77	170	102	154	178	250	180j6	15	4	215	13.5	-	M16 x 32	M12 x 20	45

Габарит	H	H_1		L	L_1	l	l_1	l_2	l_3	l_4	l_5	l_6	l_7	l_8	l_9	N
77	301	180		287	204	162	85	108	105	4		105	150.5	142	232	34

ГАБАРИТНЫЕ И ПРИСОЕДИНИТЕЛЬНЫЕ РАЗМЕРЫ

S...B

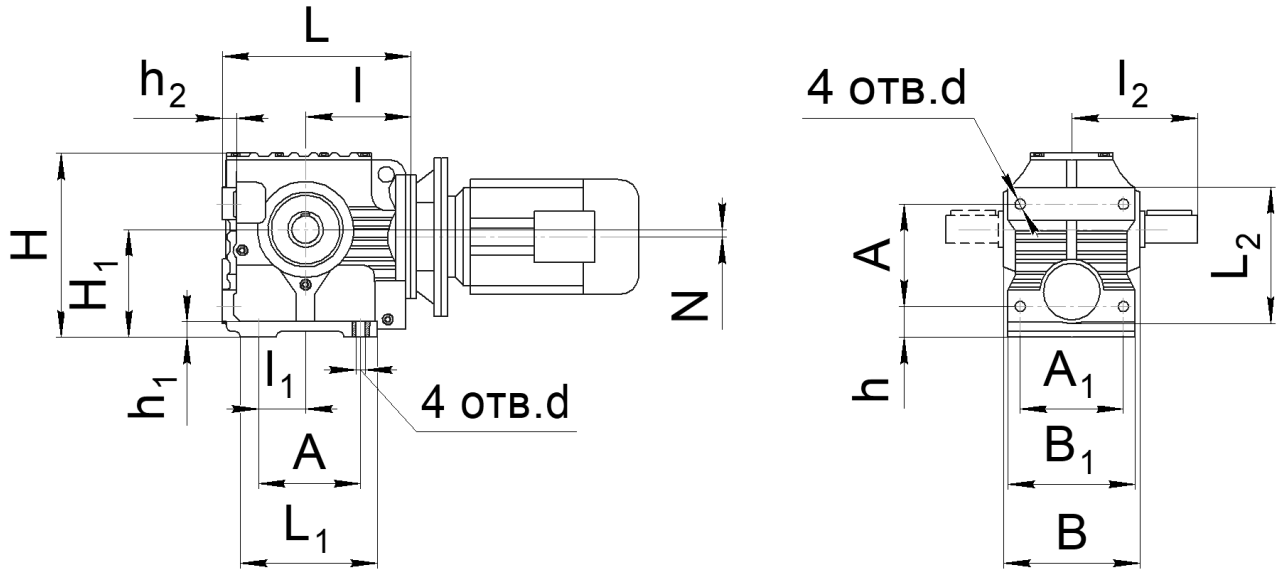

Габарит	L	L_1	L_2	l	l_1	l_2	A	A_1	B	B_1	d	H	H_1	h	h_1	h_2	N	Масса, кг
77B	287	204	177	162	75	195	135	150	202	185	17.5	301	$180_{-0.5}$	70	25	25	34	45

РАСПОЛОЖЕНИЕ КРЕПЕЖНЫХ ОТВЕРСТИЙ НА ВЫХОДНОМ ВАЛУ
S, SA, SV, SH

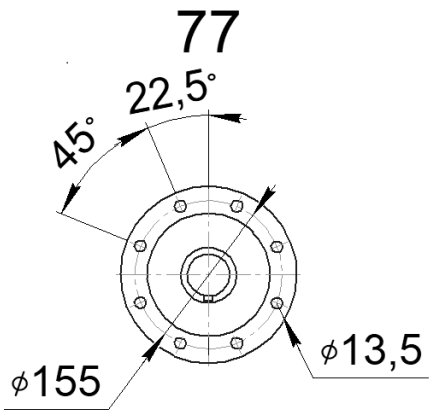

РАЗМЕРЫ ЦИЛИНДРИЧЕСКОГО ВЫХОДНОГО ВАЛА
S, SF, SZ

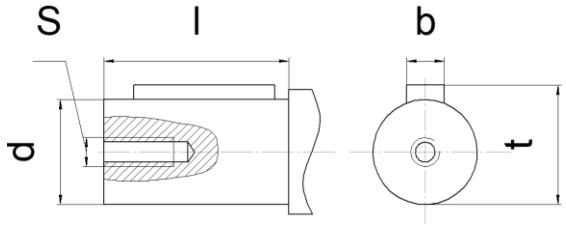

Габарит	l	d	S	b	t
77	90	45k6	M16 x 40	14	48.5

РАЗМЕРЫ ПОЛОГО ВЫХОДНОГО ВАЛА СО ШПОНОЧНЫМ ПАЗОМ
SA, SAF, SAZ

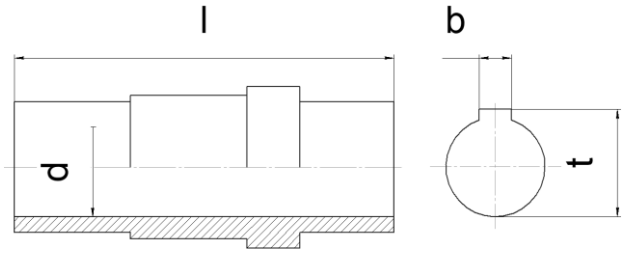

Габарит	l	d	b	t
77	210	50H7	18	64,4

РАЗМЕРЫ ПОЛОГО ГЛАДКОГО ВЫХОДНОГО ВАЛА СО СТЯЖНОЙ МУФТОЙ
SH, SHF, SHZ

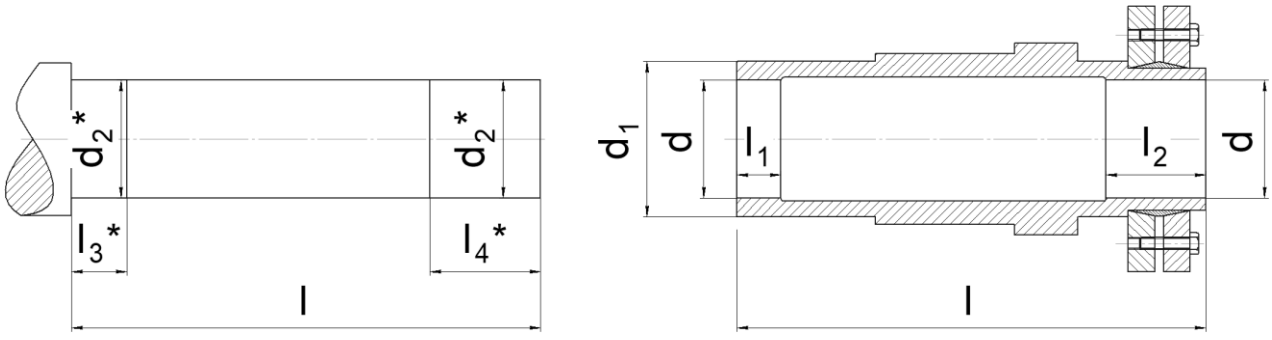

Габарит	l	l1	l2	d	d1	d2*	l3*	l4*
77	241	30	36	50H7	80	50h7	41	35

* размер для справок, в комплект поставки вал не входит

РАЗМЕРЫ ВЫХОДНОГО ФЛАНЦА РЕДУКТОРА SAZ, SVZ

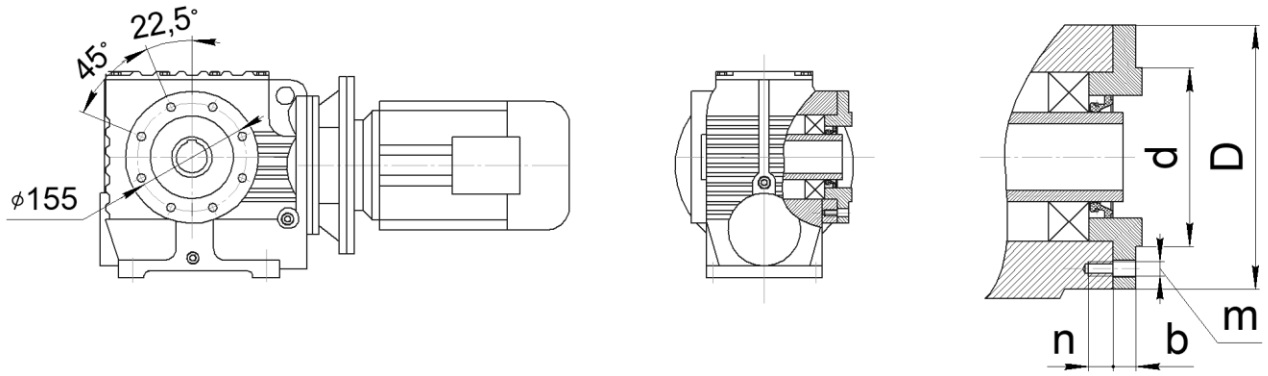

Габарит	d	D	b	n	m
77	125j6	178	-	18.5	M12

РАЗМЕРЫ РЕАКТИВНОЙ ТЯГИ

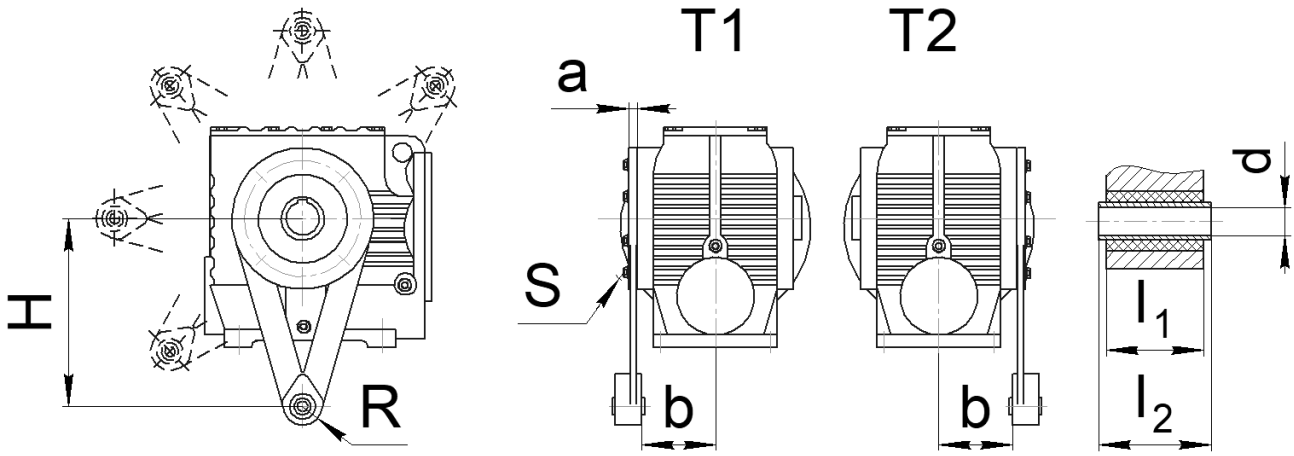

Габарит	a	b	H	R	S	l_1	l_2	d
77	18	79,5	250	30	M12x35	54	$60_{-0,3}$	16,4±0,08

РАЗМЕР ПРИСОЕДИНИТЕЛЬНЫХ ФЛАНЦЕВ ДЛЯ ИСПОЛНЕНИЯ «РАМ» (БЕЗ ЭЛЕКТРОДВИГАТЕЛЯ)

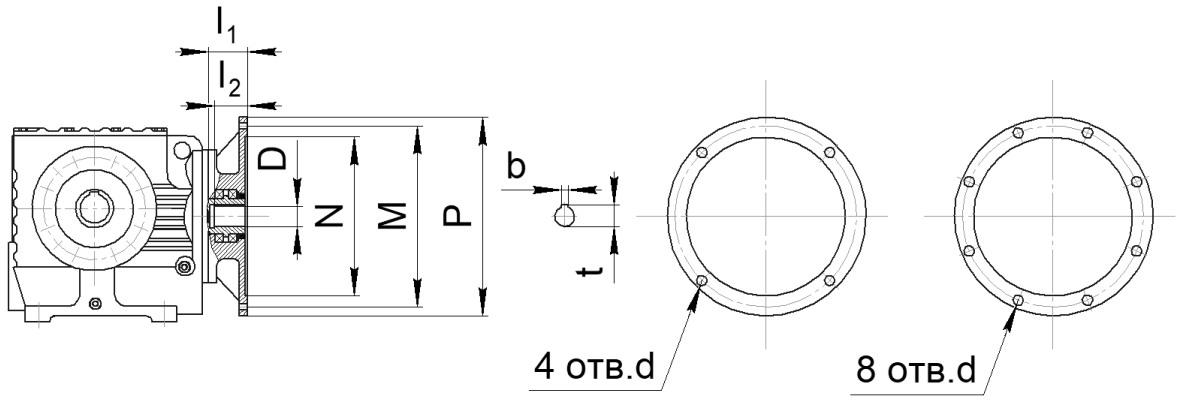

Размер	Фланец под электродвигатель									
	63B5	71B5	80B5	90B5	100B5 112B5	132B5	160B5	180B5	200B5	225B5
N	95	110	130	130	180	230	250	250	300	350
M	115	130	165	165	215	265	300	300	350	400
P	140	160	200	200	250	300	350	350	400	450
l_1	50	54	69	69	81	92	125	125	144	159
l_2	23	30	40	50	60	80	110	110	110	140
4 отв. d	M8	M8	M10	M10	M12	M12	M16	M16	M16	-
8 отв. d	-	-	-	-	-	-	-	-	-	M16
D	уточнить у специалистов завода									
t	уточнить у специалистов завода									
b	уточнить у специалистов завода									
Габарит	Совместимость (* может выступать за габарит редуктора)									
77	X	X	X	X	X*	X*				

РАЗМЕРЫ ВХОДНОГО АДАПТЕРА ДЛЯ ИСПОЛНЕНИЯ «AD» (ВХОДНОЙ ВАЛ ВМЕСТО ЭЛЕКТРОДВИГАТЕЛЯ)

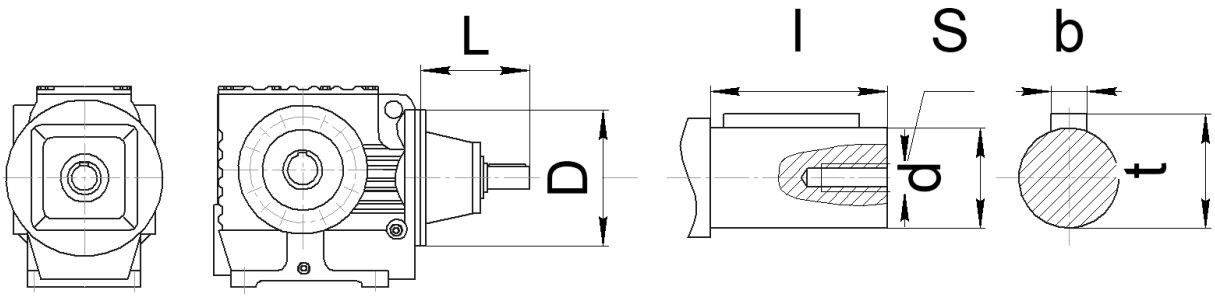

*** не использовать для монтажного положения M4**

Габарит		L	D	l	d	S	b	t
77	AD2	116	200	40	19	M6	6	21.5
	AD3	151		50	24	M8	8	27
	AD4	224		80	38	M12	10	41