ГАБАРИТНЫЕ И Пприсоединительные РАЗМЕРЫ

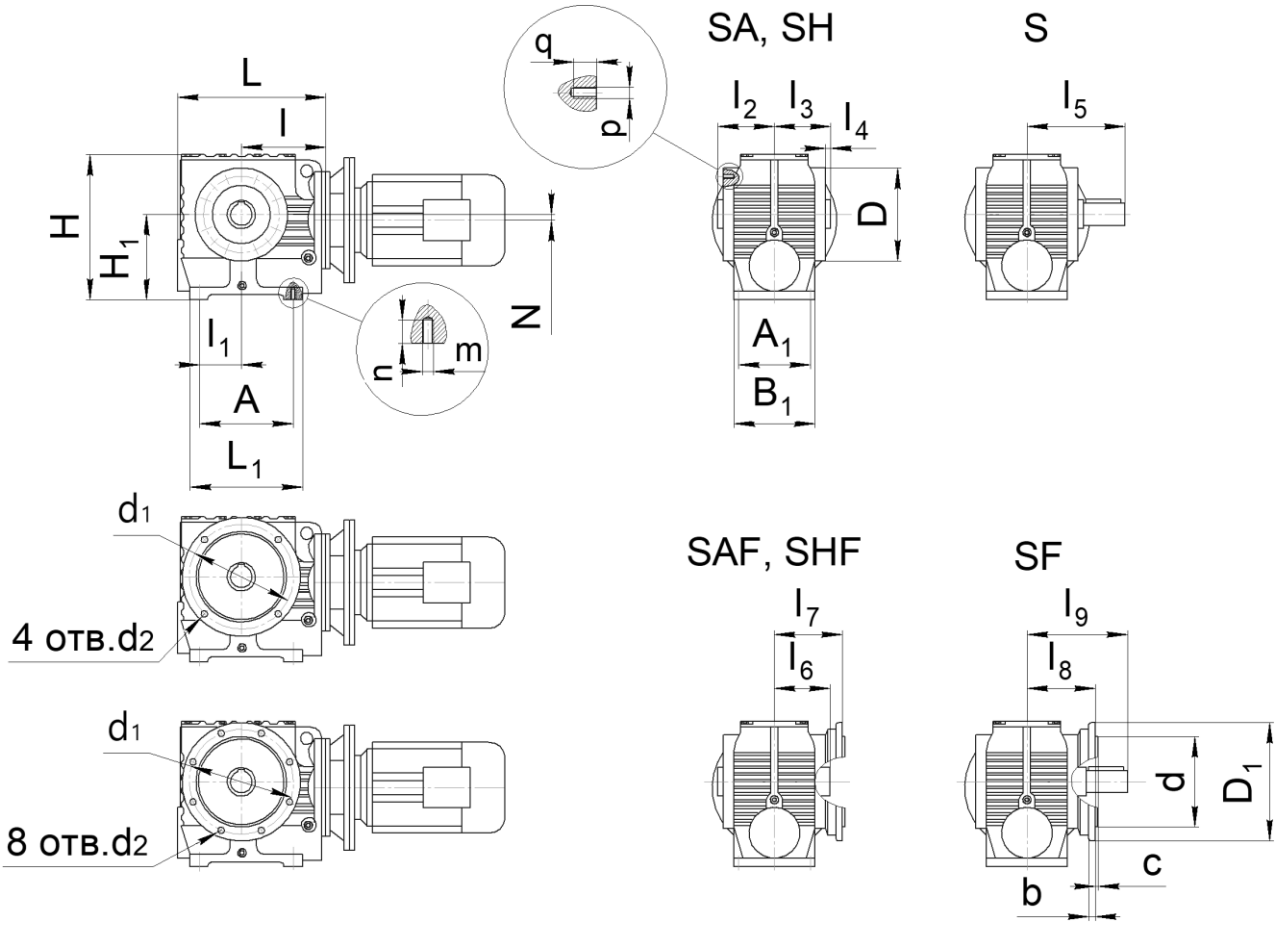

Габарит	A	A_1	B_1	D	D_1	d	b	c	d_1	4 отв. d_2	8 отв. d_2	m x n	p x q	Масса, кг
87	225	118	194	215	350	250h6	18	5	300	17.5	-	M16 x 32	M16 x 26	76

Габарит	H	H_1		L	L_1	l	l_1	l_2	l_3	l_4	l_5	l_6	l_7	l_8	l_9	N
87	368	225		340	260	190	115	128	125	5		125	177.5	170	290	37.5

ГАБАРИТНЫЕ И ПРИСОЕДИНИТЕЛЬНЫЕ РАЗМЕРЫ

S...B

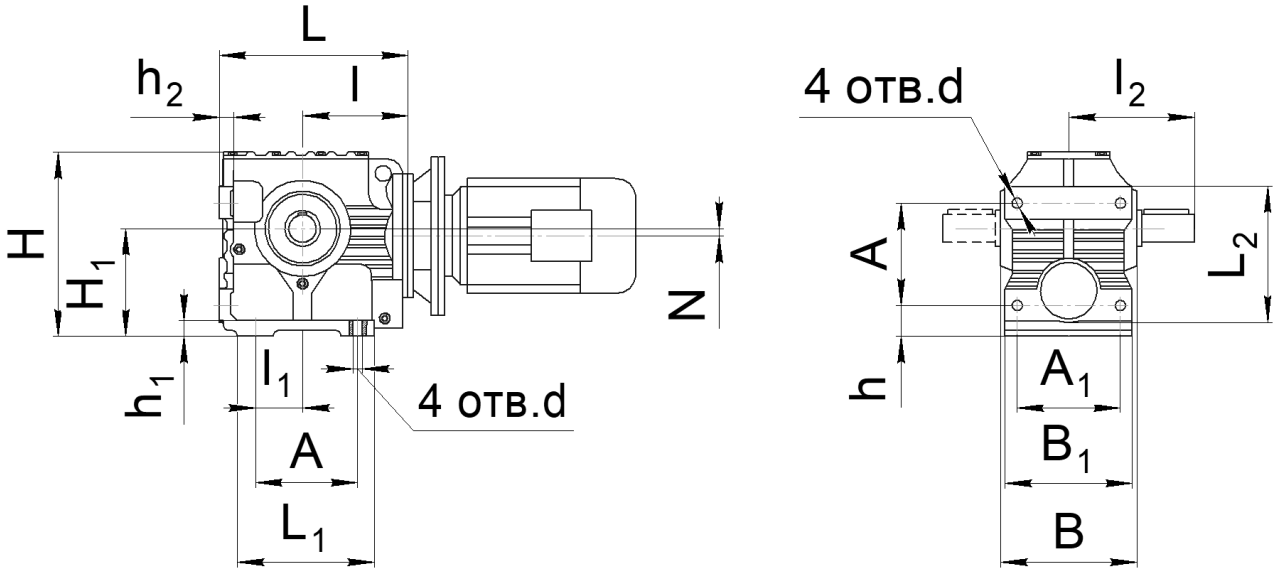

Габарит	L	L_1	L_2	l	l_1	l_2	A	A_1	B	B_1	d	H	H_1	h	h_1	h_2	N	Масса, кг
87B	340	247	230	190	92	255	180	200	260	250	22	368	$225_{-0.5}$	82	30	30	37.5	80

РАСПОЛОЖЕНИЕ КРЕПЕЖНЫХ ОТВЕРСТИЙ НА ВЫХОДНОМ ВАЛУ
S, SA, SV, SH

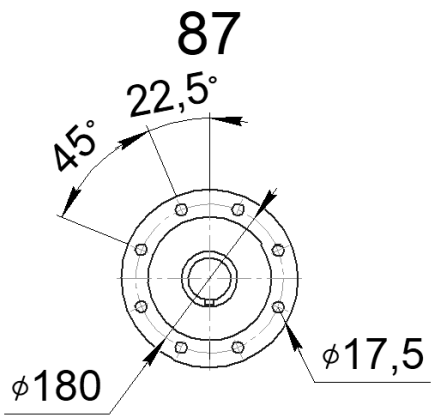

РАЗМЕРЫ ЦИЛИНДРИЧЕСКОГО ВЫХОДНОГО ВАЛА
S, SF, SZ

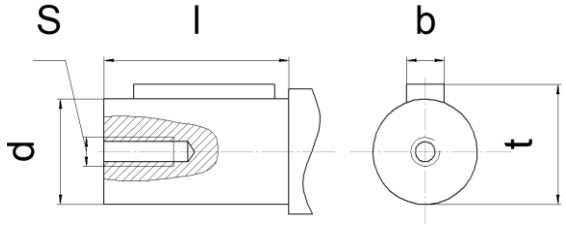

Габарит	l	d	S	b	t
87	120	60k6	M12 x 45	18	64

РАЗМЕРЫ ПОЛОГО ВЫХОДНОГО ВАЛА СО ШПОНОЧНЫМ ПАЗОМ
SA, SAF, SAZ

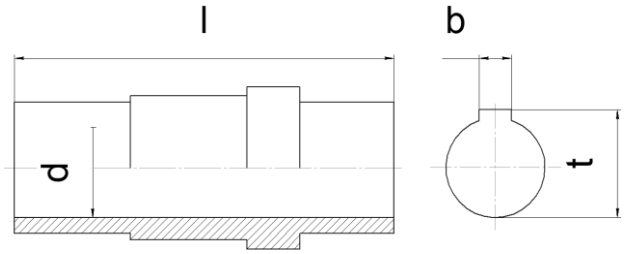

Габарит	l	d	b	t
87	250	60H7	20	74,9

РАЗМЕРЫ ПОЛОГО ГЛАДКОГО ВЫХОДНОГО ВАЛА СО СТЯЖНОЙ МУФТОЙ
SH, SHF, SHZ

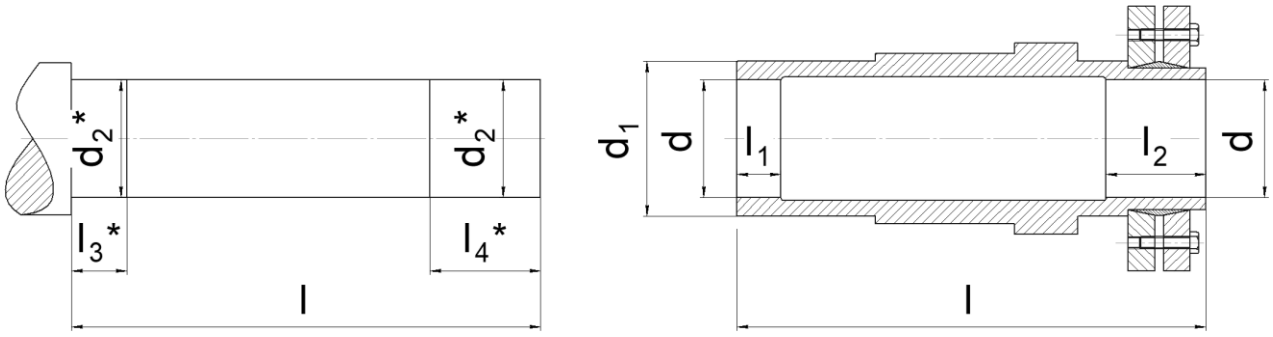

Габарит	l	l1	l2	d	d1	d2*	l3*	l4*
87	290	40	40	65H7	95	65h7	45	45

* размер для справок, в комплект поставки вал не входит

РАЗМЕРЫ ВЫХОДНОГО ФЛАНЦА РЕДУКТОРА SAZ, SVZ

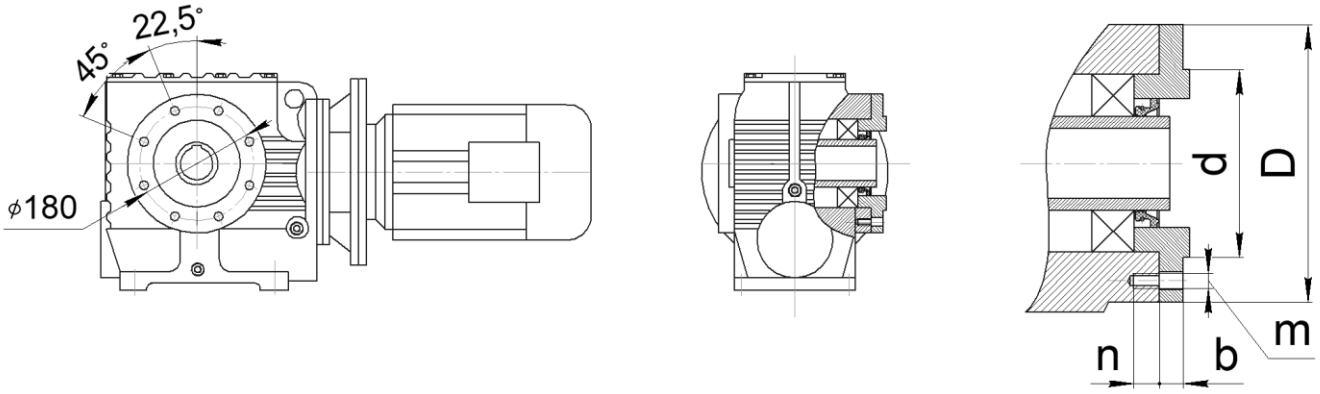

Габарит	d	D	b	n	m
87	150j6	215	-	23.5	M16

РАЗМЕРЫ РЕАКТИВНОЙ ТЯГИ

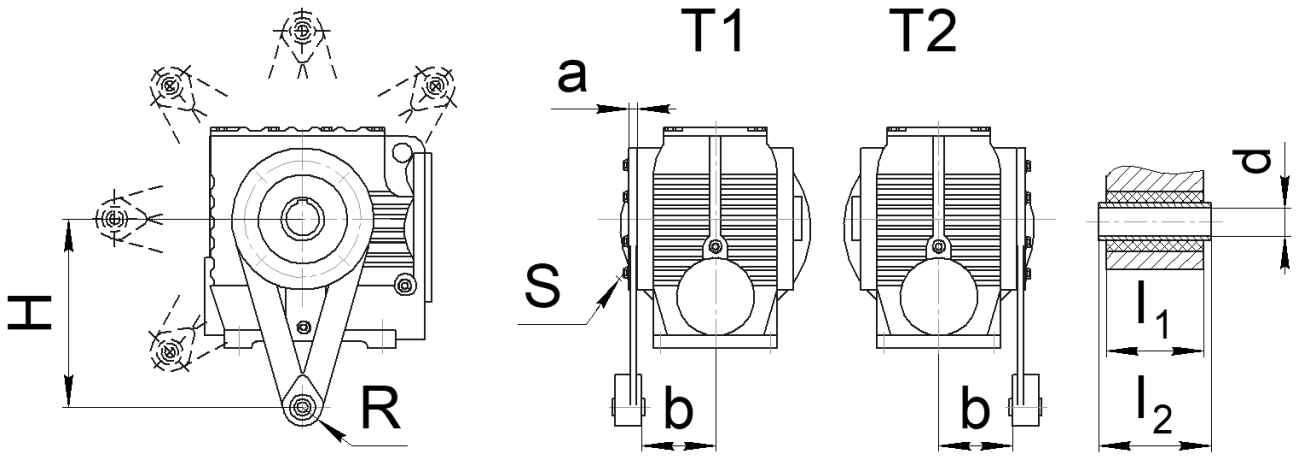

Габарит	a	b	H	R	S	l_1	l_2	d
87	25,5	91,5	310	30	M16x45	54	$60_{-0,3}$	16,4±0,08

РАЗМЕР ПРИСОЕДИНИТЕЛЬНЫХ ФЛАНЦЕВ ДЛЯ ИСПОЛНЕНИЯ «РАМ» (БЕЗ ЭЛЕКТРОДВИГАТЕЛЯ)

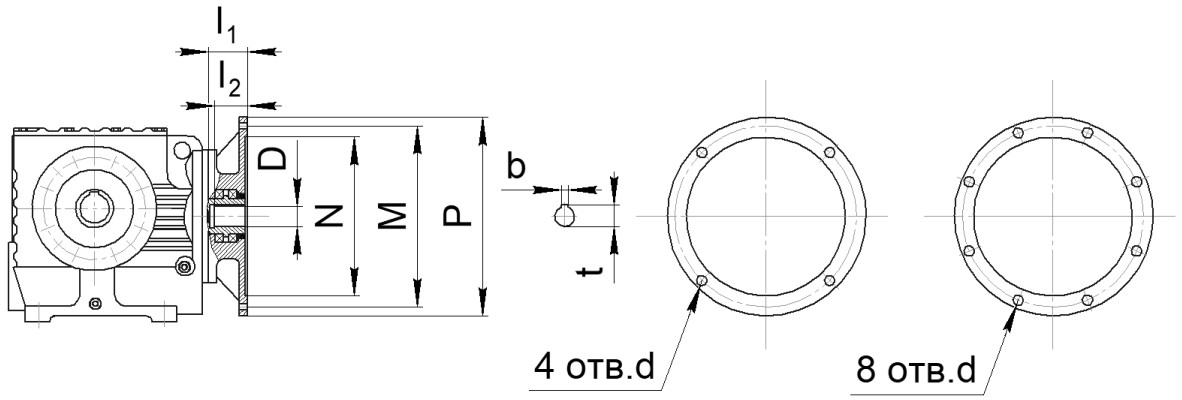

Размер	Фланец под электродвигатель									
	63B5	71B5	80B5	90B5	100B5 112B5	132B5	160B5	180B5	200B5	225B5
N	95	110	130	130	180	230	250	250	300	350
M	115	130	165	165	215	265	300	300	350	400
P	140	160	200	200	250	300	350	350	400	450
l_1	50	54	69	69	81	92	125	125	144	159
l_2	23	30	40	50	60	80	110	110	110	140
4 отв. d	M8	M8	M10	M10	M12	M12	M16	M16	M16	-
8 отв. d	-	-	-	-	-	-	-	-	-	M16
D	уточнить у специалистов завода									
t	уточнить у специалистов завода									
b	уточнить у специалистов завода									
Габарит	Совместимость (* может выступать за габарит редуктора)									
87			X	X	X	X	X*	X*		

РАЗМЕРЫ ВХОДНОГО АДАПТЕРА ДЛЯ ИСПОЛНЕНИЯ «AD» (ВХОДНОЙ ВАЛ ВМЕСТО ЭЛЕКТРОДВИГАТЕЛЯ)

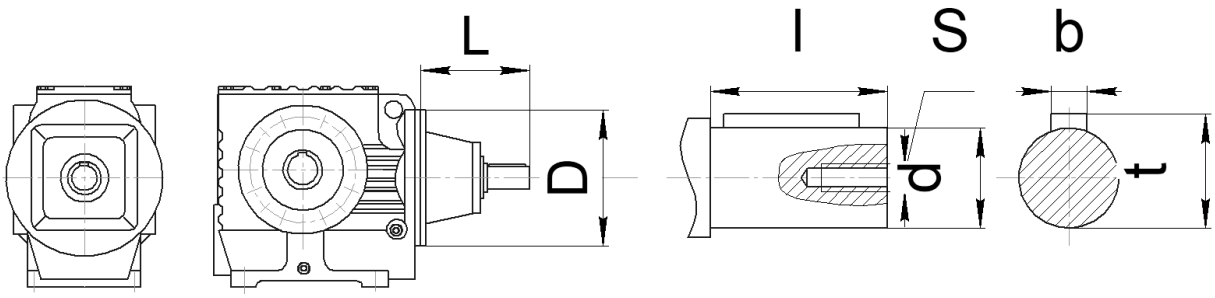

*** не использовать для монтажного положения M4**

Габарит		L	D	l	d	S	b	t
87	AD2	111	250	40	19	M6	6	21,5
	AD3	165		60	28	M10	8	31
	AD4	219		80	38	M12	10	41
	AD5	292		110	42	M16	12	45